NILS®

EXTREME

HM0106

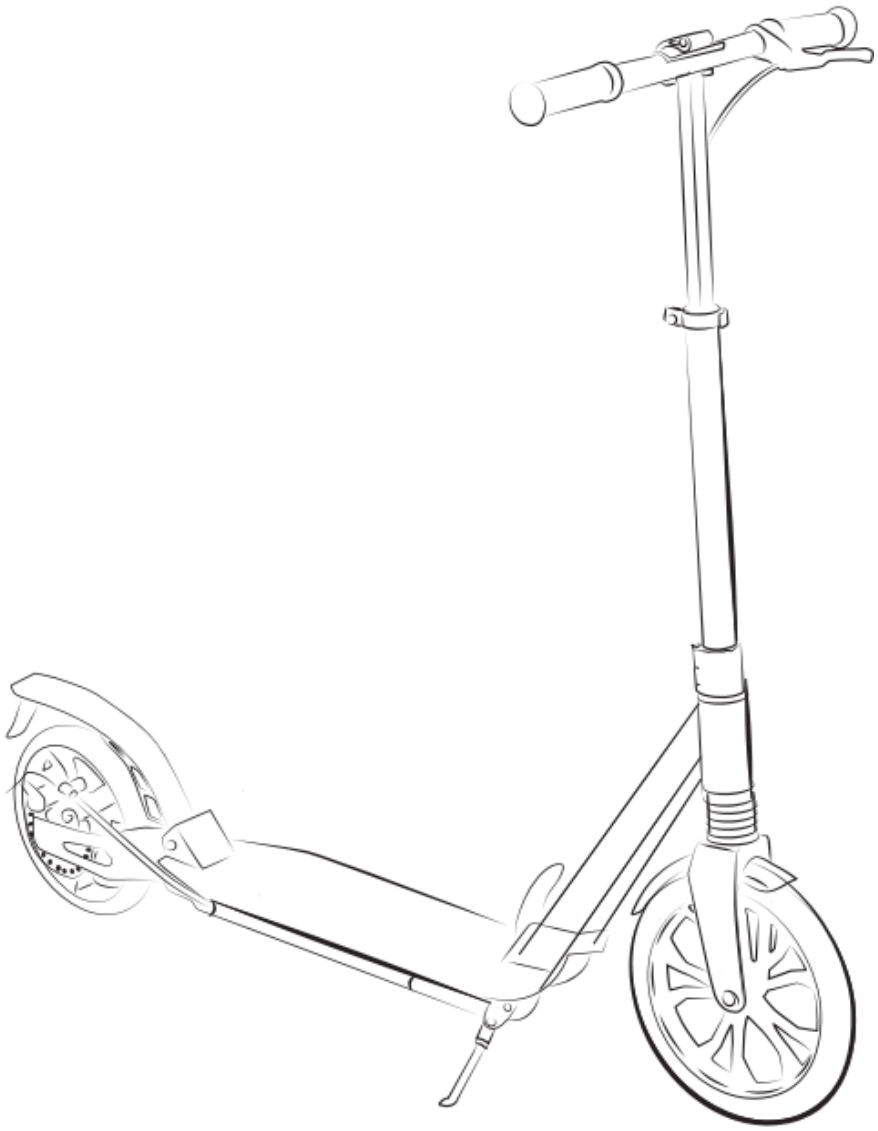

5. Manual instruction **EN**

6. Instrukcja obsługi **PL**

7. Návod k obsluze **CZ**

8. Manuel instruktion **DA**

9. Gebrauchsanweisung **DE**

10. Manual de instrucciones **ES**

11. Käsijuhend **ET**

12. Manuel d'instruction **FR**

13. Kézi utasítás **HU**

14. Manuale di istruzioni **IT**

15. Naudojimo instrukcijos **LT**

16. Rokasgrāmatas instrukcija **LV**

17. Handmatige instructie **NL**

18. Manual de instruções **PT**

19. Instrucțiuni manuale **RO**

20. Návod na obsluhu **SK**

21. Navodila za uporabo **SL**

22. Instruktionsbok **SV**

23. Інструкція з експлуатації **UK**

1
2
PU 200 mm

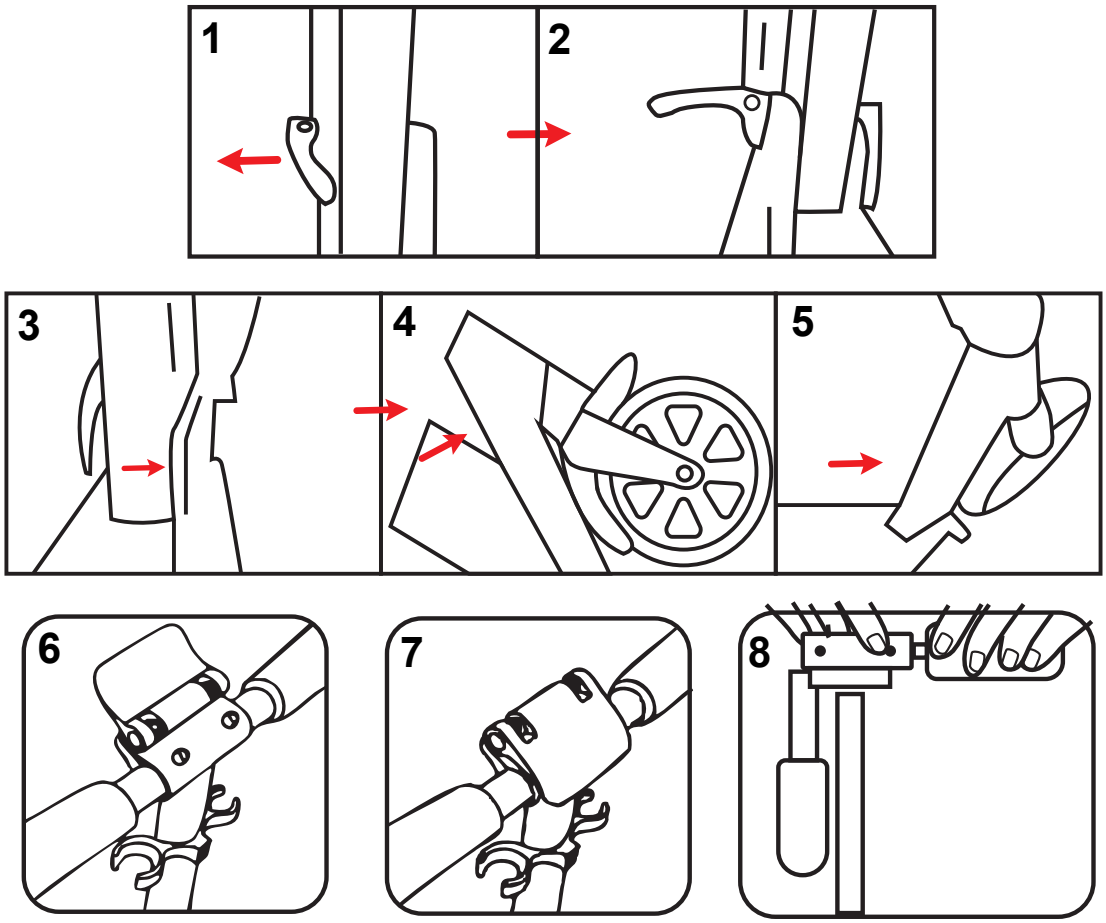
1
2
3
4
5
6
7
8

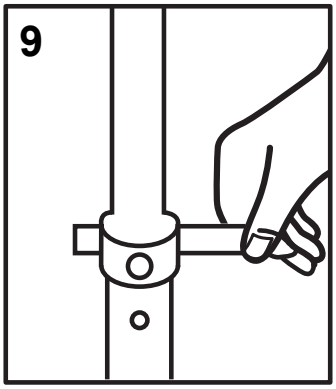
9

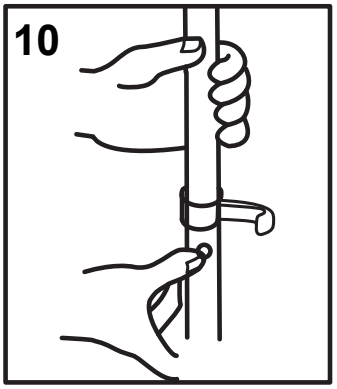
10

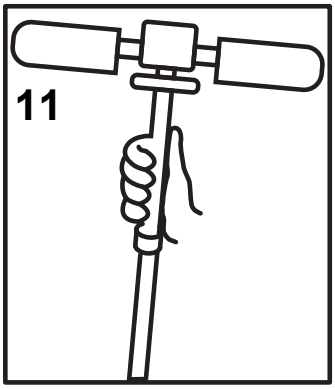
11

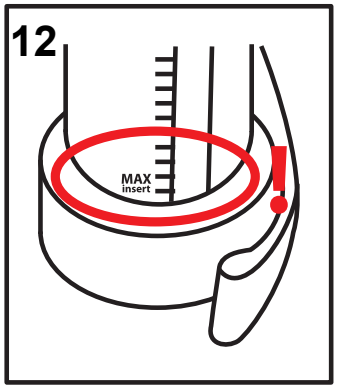
12
MAX
insert

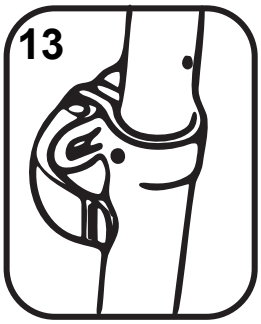
13

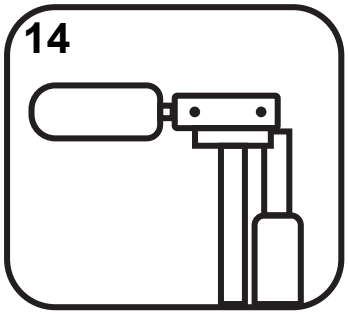
14

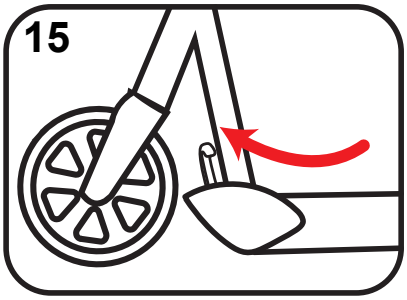
15

Thank you for purchasing a NILS product.
After assembly, make sure that all parts (fasteners, nuts, screws) are securely fastened and working properly.
Failure to follow these instructions may result in serious injury.
IMPORTANT:
- This product is intended for assembly by an adult only.
- Keep the instructions for future reference.
- Immediately remove all packaging components (e.g. cardboard, plastic film) as they may pose a hazard to children.

WARNINGS:
1. This product is intended for children over 8 years of age and weighs up to 100 kg. It should only be used under adult supervision on flat, non-public surfaces.
2. Always wear a helmet and protective gear (knees, elbows, hands) and appropriate footwear. This applies to both children and adults.
3. Do not use the scooter on public roads, in traffic, in difficult weather conditions or after dark.
4. Before each use, check that all parts are secure, the locking mechanisms are engaged, and the scooter is not damaged. If you notice any faults, stop using the scooter immediately.
5. The scooter is designed for use by one person only. Riding with two people or with additional items that may affect safety is prohibited.
6. Do not modify the scooter or use non-original parts. Repairs should only be carried out by an authorised service centre.
7. Children must not be near the product when it is being assembled or disassembled.
8. Children must have the necessary skills and knowledge, such as knowing how to brake and turn, and understanding the general rules of safe riding.
9. As a parent/guardian, you are fully responsible for your child's safety. Read the instructions before first use.
10. Do not use the scooter on wet, slippery, sandy or gravel surfaces or near obstacles (e.g. stairs, kerbs, drains).
11. Regularly check the technical condition of the scooter, including fastenings, screws, nuts, and other components.
12. Do not leave the scooter in the rain, snow or high temperatures. Clean it with a soft, damp cloth.
13. Do not use the product in any way other than that specified in the instructions.

Parts:
1. Foot brake
2. Kickstand

ASSEMBLY
No tools are required. The scooter comes fully assembled. Simply unfold it before use.

1. Pull the locking lever as shown in Figures 1 and 2, then unfold the scooter. (Fig. 1, 2)

2. Push the handlebar bracket until it clicks into place. Then, close the locking mechanism (Fig. 3, 4, 5).

3. Insert the handles into the holes on both sides of the steering bracket. When installing each handle, you will hear a spring ball latch (pin) click into place, indicating that it is correctly installed. Ensure that both pins are visible on the outside of the bracket. Some models have a button lock that provides additional stability for the handles.

4. Unlock the steering column lever. Adjust the height by sliding the rod until you hear the spring latch click into place, indicating that the steering column is securely locked in the correct position. Then, lock the steering column by closing the lever. The handlebar can be set to one of three heights: 89 cm, 96.5 cm, or 103.5 cm. Adjust it to your preferred height. (Fig. 9, 10, 11, 12)
Note: The maximum handlebar height is marked on the handlebar stem. Do not exceed this mark.

Folding the scooter (Fig. 13, 14, 15):
1. Unlock the steering column lever.
2. Remove the handles from the steering bracket.
3. Open the folding mechanism.
4. Press the folding mechanism and fold the scooter. Then, close the mechanism to lock it in place.

MAINTENANCE
Proper maintenance is essential for the performance and safe operation of your scooter. Always inspect your scooter and perform any necessary maintenance before each use. Failure to do so may result in malfunction of critical parts, serious injury, or even death.
1) For painted frames, dust the surface and remove loose dirt with a dry cloth. To clean, wipe with a damp cloth soaked in a mild detergent solution.
2) Remove any debris caught between the wheels and the frame.
3) Store your scooter in a covered area. Avoid leaving it out in the rain or exposing it to corrosive substances.
4) Riding on beaches or in coastal areas exposes your scooter to salt, which is highly corrosive. Wash your scooter frequently to prevent damage.
5) If the paint is scratched or chipped down to the metal, apply touch-up paint to prevent rust. Clear nail polish can also be used as a temporary protective measure.
6) Check that the wheels are securely attached and that the axle nuts are properly tightened.

Producer: ABISAL SP. Z O.O.
UL. PYSKOWICKA 17, 41-807 ZABRZE, POLAND
NILS EXTREME
EU DECLARATION OF CONFORMITY can be found on the producer's website: www.abisal.pl/do-pobrania/

Dziękujemy za zakup produktu marki NILS.
Po złożeniu upewnij się, że wszystkie elementy (mocowania, nakrętki, śrubki) są dobrze zabezpieczone i działają poprawnie.
Nieprzestrzeganie zaleceń może prowadzić do poważnych obrażeń.

WAŻNE:

- Produkt przeznaczony do samodzielnego montażu przez osobę dorosłą.
- Przechowuj instrukcję na przyszłość.
- Natychmiast usuń wszystkie elementy opakowania (karton, folie itp.) – mogą stanowić zagrożenie dla dziecka (np. ryzyko zadławienia).

OSTRZEŻENIA:

1. Produkt przeznaczony jest dla dzieci powyżej 8 lat i o maksymalnej wadze 100 kg. Powinien być użytkowany wyłącznie pod nadzorem osoby dorosłej, na płaskich, niepublicznych powierzchniach.
2. Zawsze zakładaj kask oraz ochraniacze (kolana, łokcie, ręce) i odpowiednie obuwie. Dotyczy to zarówno dzieci, jak i dorosłych.
3. Nie używaj hulajnogi na drogach publicznych, przy ruchu ulicznym, w trudnych warunkach pogodowych ani po zmroku.
4. Sprawdź przed każdym użyciem: czy wszystkie elementy są zamocowane, mechanizmy blokujące włączone, a hulajnoga nie ma uszkodzeń. W razie usterki natychmiast przerwij użytkowanie.
5. Hulajnoga jest przeznaczona tylko dla jednej osoby. Zabrania się jazdy we dwie osoby lub z dodatkowymi przedmiotami mogącymi wpływać na bezpieczeństwo.
6. Nie modyfikuj hulajnogi ani nie używaj nieoryginalnych części. Naprawy powinny być wykonywane tylko przez autoryzowany serwis.
7. Podczas składania i rozkładania produktu dzieci nie mogą przebywać w pobliżu.
8. Dziecko powinno posiadać odpowiednie umiejętności – znać zasady hamowania, skręcania oraz ogólne zasady bezpiecznego poruszania się.
9. Jako rodzic/opiekun ponosisz pełną odpowiedzialność za bezpieczeństwo dziecka. Przeczytaj instrukcję przed pierwszym użyciem.
10. Nie używaj hulajnogi na nawierzchniach mokrych, śliskich, piaszczystych, żwirowych ani w pobliżu przeszkód (np. schodów, krawężników, kratek ściekowych).
11. Regularnie kontroluj stan techniczny hulajnogi: mocowania, śruby, nakrętki i inne elementy.
12. Nie pozostawiaj hulajnogi na deszczu, śniegu ani w wysokich temperaturach. Czyść ją miękką, wilgotną szmatką.
13. Nie używaj produktu w jakikolwiek inny sposób niż zakłada tego instrukcja.

Części:

1. Hamulec nożny
2. Stopka

MONTAŻ

Nie są wymagane żadne narzędzia. Hulajnoga dociera do klienta złożona. Jedyne czego wymaga to rozłożenie.

1. Odciągnij blokadę jak na zdjęciu poniżej i rozłóż hulajnogę. (Rys. 1, 2)

2. Popchnij wspornik kierownicy, aż usłyszysz jego kliknięcie. Następnie zamknij mechanizm blokujący. (Rys. 3, 4, 5)

3. Włożyć uchwyty, a następnie umieść je w otworach po obu stronach wspornika układu kierowniczego. Przy montażu każdej rączki usłyszysz klikniecie sprężynowego zatrzasku kulowego (bolca), sygnalizujące prawidłowe zamontowanie. Sprawdź, czy oba bolce są widoczne na zewnątrz wspornika. Niektóre modele posiadają blokadę przycisków, która dodatkowo stabilizuje rączki. (Rys. 6, 7, 8)

4. Odblokuj blokadę kolumny kierownicy (dźwignia). Wyreguluj wysokość przez wysunięcie drążka, aż usłyszysz kliknięcie sprężynowego zatrzasku (bolca) sygnalizujące osiągnięcie prawidłowego ustawienia kierownicy. Zablokuj kolumnę kierownicy za pomocą blokady. Wysokość kierownicy można ustawić na jednej z trzech przewidzianych wysokości (89cm/96.5cm/103.5cm). Dopasuj wysokość do swoich preferencji. (Rys. 9, 10, 11, 12)
UWAGA: Maksymalna wysokość wysunięcia kierownicy jest zaznaczona na pręcie kierownicy. Nie wolno przekraczać zaznaczenia.

Składanie hulajnogi (Rys. 13, 14, 15):
1) Odbezpiez blokadę kierownicy.
2) Wyjmij uchwyt ze wspornika układu kierowniczego.
3) Otwórz mechanizm blokujący.
4) Naciśnij mechanizm blokujący i złóż hulajnogę. Zamknij mechanizm blokujący.

KONSERWACJA

Właściwa konserwacja ma kluczowe znaczenie dla wydajności i bezpiecznego działania hulajnogi. Zawsze należy sprawdzić hulajnogę i przeprowadzić niezbędną konserwację przed każdym użyciem. Nieprzeprowadzenie konserwacji może spowodować nieprawidłowe działanie krytycznej części, poważne obrażenia lub śmierć.
1) W przypadku ram lakierowanych odkurz powierzchnię i usuń luźne zabrudzenia za pomocą suchej szmatki. Aby wyczyścić, przetrzyj wilgotną szmatką nasączoną łagodną mieszanką detergentów.
2) Usuń wszelkie zanieczyszczenia pomiędzy kołami a ramą.
3) Przechowuj hulajnogę pod zadaszeniem. Unikaj pozostawiania go na deszczu lub narażania na działanie materiałów żrących.
4) Jazda na plaży lub w obszarach przybrzeżnych naraża hulajnogę na działanie soli, która jest bardzo żrąca. Należy często myć hulajnogę.
5) Jeśli farba stała się porysowana lub wyszczerbiona do metalu, użyj farby touch up, aby zapobiec rdzy. Przezroczysty lakier do paznokci może być również stosowany jako środek zapobiegawczy.
6) Sprawdź, czy koła są bezpiecznie przymocowane do hulajnogi i nakrętki osi są dokręcone.

Producent: ABISAL SP. Z O.O.
UL. PYSKOWICKA 17, 41-807 ZABRZE, POLSKA
NILS EXTREME
DEKLARACJA ZGODNOŚCI UE znajduje się na stronie producenta: www.abisal.pl/do-pobrania/

Děkujeme vám za zakoupení produktu NILS.
Po sestavení se ujistěte, že jsou všechny součásti (spojovací prvky, matice, šrouby) pevně utaženy a správně fungují.
Nedodržení těchto pokynů může mít za následek vážné zranění.

DŮLEŽITÉ:

- Tento produkt je určen k montáži pouze dospělými osobami.
- Návod uschovejte pro budoucí použití.
- Okamžitě odstraňte všechny součásti obalu (např. karton, plastovou fólii), protože mohou představovat nebezpečí pro děti.

UPOZORNĚNÍ:

1. Tento výrobek je určen pro děti starší 8 let a s hmotností do 100 kg. Smí být používán pouze pod dohledem dospělé osoby na rovném, neveřejném povrchu.
2. Vždy používejte helmu a ochranné pomůcky (kolena, lokty, ruce) a vhodnou obuv. To platí jak pro děti, tak pro dospělé.
3. Koloběžku nepoužívejte na veřejných komunikacích, v provozu, za nepříznivých povětrnostních podmínek nebo po setmění.
4. Před každým použitím zkontrolujte, zda jsou všechny části pevně uchyceny, zda jsou zajištěny všechny zajišťovací mechanismy a zda není koloběžka poškozená. Pokud zjistíte jakékoli závady, koloběžku ihned přestaňte používat.
5. Koloběžka je určena pouze pro jednu osobu. Jízda ve dvou osobách nebo s dalšími předměty, které mohou ovlivnit bezpečnost, je zakázána.
6. Koloběžku neupravujte a nepoužívejte neoriginální díly. Opravy smí provádět pouze autorizované servisní středisko.
7. Děti se nesmí nacházet v blízkosti produktu během jeho montáže nebo demontáže.
8. Děti musí mít potřebné dovednosti a znalosti, jako je umění brzdit a zatáčet, a rozumět obecným pravidlům bezpečné jízdy.
9. Jako rodič/opatrovatel nesete plnou odpovědnost za bezpečnost svého dítěte. Před prvním použitím si přečtěte návod.
10. Koloběžku nepoužívejte na mokrém, kluzkém, písčitém nebo štěrkovém povrchu ani v blízkosti překážek (např. schodů, obrubníků, kanálů).
11. Pravidelně kontrolujte technický stav koloběžky, včetně upevnění, šroubů, matic a dalších součástí.
12. Nenechávejte koloběžku na dešti, sněhu nebo vysokých teplotách. Čistěte ji měkkým, vlhkým hadříkem.
13. Produkt nepoužívejte jiným způsobem, než je uvedeno v návodu.

Součásti:

1. Nožní brzda
2. Stojan

MONTÁŽ

Není potřeba žádné nářadí. Koloběžka je dodávána kompletně smontovaná. Před použitím ji stačí rozložit.

1. Vytáhněte zajišťovací páčku, jak je znázorněno na obrázcích 1 a 2, a poté rozložte koloběžku. (Obr. 1, 2)

2. Zatlačte držák řídítek, až zapadne na místo. Poté uzavřete zajišťovací mechanismus (obr. 3, 4, 5).

3. Vložte rukojeti do otvorů na obou stranách držáku řídítek. Při instalaci každé rukojeti uslyšíte zacvaknutí pružinové kuličky (čepu), což znamená, že je správně nainstalována. Ujistěte se, že jsou oba čepy viditelné na vnější straně držáku. Některé modely mají tlačítkovou pojistku, která zajišťuje větší stabilitu rukojetí.

4. Odemkněte páčku na sloupku řízení. Vyšroubujte tyč a posuňte ji tak, aby pružinová západka zapadla na místo a sloupek řízení byl pevně zajištěn ve správné poloze. Poté páčku uzavřete a sloupek řízení zajistěte. Řídítka lze nastavit do jedné ze tří výšek: 89 cm, 96,5 cm nebo 103,5 cm. Nastavte je do požadované výšky. (Obr. 9, 10, 11, 12)

Poznámka: Maximální výška řídítek je vyznačena na sloupku řídítek. Tuto značku nepřekračujte.

Složení skútru (obr. 13, 14, 15):

1. Odemkněte páčku na sloupku řízení.
2. Sejměte rukojeti z držáku řídítek.
3. Otevřete skládací mechanismus.
4. Stiskněte skládací mechanismus a sklopte koloběžku. Poté mechanismus uzavřete, aby se zajistil na místě.

ÚDRŽBA

Správná údržba je nezbytná pro správnou funkci a bezpečný provoz koloběžky. Před každým použitím koloběžku vždy zkontrolujte a proveďte nezbytnou údržbu. V opačném případě může dojít k poruše důležitých součástí, vážnému zranění nebo dokonce smrti.

1) U lakovaných rámů odstraňte prach a volné nečistoty suchým hadříkem. K čištění otřete vlhkým hadříkem namočeným v roztoku jemného čisticího prostředku.
2) Odstraňte veškeré nečistoty zachycené mezi koly a rámem.
3) Skladujte koloběžku na krytém místě. Nenechávejte ji venku na dešti ani ji nevystavujte korozivním látkám.
4) Jízda na pláži nebo v pobřežních oblastech vystavuje koloběžku soli, která je vysoce korozivní. Koloběžku často umývejte, abyste předešli poškození.
5) Pokud je lak poškrábaný nebo odřený až na kov, naneste opravný lak, aby se zabránilo korozi. Jako dočasnou ochranu lze použít také čirý lak na nehty.
6) Zkontrolujte, zda jsou kola pevně připevněna a zda jsou matice nápravy správně utaženy.

Výrobce: ABISAL SP. Z O.O.
UL. PYSKOWICKA 17, 41-807 ZABRZE, POLSKO
NILS EXTREME
EU PROHLÁŠENÍ O SHODĚ je k dispozici na webových stránkách výrobce: www.abisal.pl/do-pobrania/

Tak, fordi du har købt et NILS-produkt.
Efter samling skal du sikre dig, at alle dele (fastgørelseselementer, møtrikker, skruer) er korrekt fastgjort og fungerer korrekt.
Manglende overholdelse af disse instruktioner kan medføre alvorlig personskade.

VIGTIGT:

- Dette produkt er kun beregnet til samling af voksne.
- Opbevar instruktionerne til senere brug.
- Fjern straks alle emballagedele (f.eks. pap, plastfolie), da de kan udgøre en fare for børn.

ADVARSEL:

1. Dette produkt er beregnet til børn over 8 år og vejer op til 100 kg. Det må kun bruges under opsyn af voksne på flade, ikke-offentlige overflader.
2. Brug altid hjelm og beskyttelsesudstyr (knæ, albuer, hænder) samt passende fodtøj. Dette gælder både børn og voksne.
3. Brug ikke løbehjulet på offentlige veje, i trafik, under vanskelige vejrforhold eller efter mørkets frembrud.
4. Før hver brug skal du kontrollere, at alle dele er fastgjort, at låsemekanismerne er aktiveret, og at scooteren ikke er beskadiget. Hvis du bemærker fejl, skal du straks stoppe med at bruge scooteren.
5. Løbehjulet er kun beregnet til brug af én person. Det er forbudt at køre med to personer eller med ekstra genstande, der kan påvirke sikkerheden.
6. Scooteren må ikke modificeres, og der må ikke anvendes ikke-originale dele. Reparationer må kun udføres af et autoriseret servicecenter.
7. Børn må ikke opholde sig i nærheden af produktet, når det samles eller skilles ad.
8. Børn skal have de nødvendige færdigheder og viden, såsom at kunne bremse og dreje, og forstå de generelle regler for sikker kørsel.
9. Som forælder/værge er du fuldt ansvarlig for dit barns sikkerhed. Læs instruktionerne før første brug.
10. Brug ikke løbehjulet på våde, glatte, sandede eller grusede overflader eller i nærheden af forhindringer (f.eks. trapper, kantsten, afløb).
11. Kontroller regelmæssigt scooterens tekniske tilstand, herunder fastgørelser, skruer, møtrikker og andre komponenter.
12. Efterlad ikke scooteren i regn, sne eller høje temperaturer. Rengør den med en blød, fugtig klud.
13. Brug ikke produktet på anden måde end angivet i brugsanvisningen.

Dele:

1. Fodbremse
2. Støtteben

MONTERING

Der kræves ingen værktøj. Scooteren leveres færdigsamlet. Den skal blot foldes ud før brug.

1. Træk låsearmen som vist i figur 1 og 2, og fold derefter scooteren ud. (Fig. 1, 2)

2. Skub styrbeslaget, indtil det klikker på plads. Luk derefter låsemekanismen (fig. 3, 4, 5).

3. Indsæt håndtagene i hullerne på begge sider af styrebeslaget. Når du monterer hvert håndtag, vil du høre en fjederkuglelås (stift) klikke på plads, hvilket angiver, at det er monteret korrekt. Sørg for, at begge stifter er synlige på ydersiden af beslaget. Nogle modeller har en knaplås, der giver ekstra stabilitet til håndtagene.

4. Lås rattstammen op. Juster højden ved at skubbe stangen, indtil du hører fjederlåsen klikke på plads, hvilket angiver, at rattstammen er låst fast i den korrekte position. Lås derefter rattstammen ved at lukke håndtaget. Styret kan indstilles til en af tre højder: 89 cm, 96,5 cm eller 103,5 cm. Juster det til den ønskede højde. (Fig. 9, 10, 11, 12)

Bemærk: Den maksimale styrhøjde er markeret på styrstammen. Overskrid ikke denne markering.

Sammenfoldning af scooteren (fig. 13, 14, 15):

1. Lås styrekolonnens håndtag op.
2. Fjern håndtagene fra styrebeslaget.
3. Åbn foldemekanismen.
4. Tryk på foldemekanismen og fold scooteren sammen. Luk derefter mekanismen for at låse den fast.

VEDLIGEHOLD

Korrekt vedligeholdelse er afgørende for din scooters ydeevne og sikre drift. Kontroller altid din scooter og udfør nødvendig vedligeholdelse før hver brug.
Manglende vedligeholdelse kan medføre funktionsfejl i vigtige dele, alvorlig personskade eller endda død.

1) Ved malede stel skal du støve overfladen af og fjerne løst snavs med en tør klud. Rengør med en fugtig klud dyppet i et mildt rengøringsmiddel.
2) Fjern alt snavs, der sidder fast mellem hjulene og stellet.
3) Opbevar din scooter på et overdækket sted. Undgå at lade den stå ude i regnen eller udsætte den for ætsende stoffer.
4) Kørsel på strande eller i kystområder udsætter din scooter for salt, som er meget ætsende. Vask din scooter ofte for at undgå skader.
5) Hvis malingen er ridset eller skrabet ned til metallet, skal du påføre lak for at forhindre rust. Klar neglelak kan også bruges som en midlertidig beskyttelse.
6) Kontroller, at hjulene er korrekt fastgjort, og at akselmøtrikkerne er korrekt spændt.

Producent: ABISAL SP. Z O.O.
UL. PYSKOWICKA 17, 41-807 ZABRZE, POLEN
NILS EXTREME
EU-OVERENSSTEMMELSESERKLÆRINGEN findes på producentens hjemmeside: www.abisal.pl/do-pobrania/

Vielen Dank, dass Sie sich für ein Produkt von NILS entschieden haben.
Überprüfen Sie nach dem Zusammenbau, ob alle Teile (Befestigungselemente, Muttern, Schrauben) fest sitzen und ordnungsgemäß funktionieren. Die Nichtbeachtung dieser Anweisungen kann zu schweren Verletzungen führen.

WICHTIG:

- Dieses Produkt ist ausschließlich für die Montage durch Erwachsene bestimmt.
- Bewahren Sie die Anleitung zum späteren Nachschlagen auf.
- Entfernen Sie sofort alle Verpackungskomponenten (z. B. Karton, Kunststofffolie), da diese eine Gefahr für Kinder darstellen können.

WARNUNGEN:

1. Dieses Produkt ist für Kinder über 8 Jahre und mit einem Gewicht bis zu 100 kg bestimmt. Es darf nur unter Aufsicht von Erwachsenen auf ebenen, nicht öffentlichen Flächen verwendet werden.
2. Tragen Sie immer einen Helm und Schutzausrüstung (Knie, Ellbogen, Hände) sowie geeignetes Schuhwerk. Dies gilt sowohl für Kinder als auch für Erwachsene.
3. Verwenden Sie den Roller nicht auf öffentlichen Straßen, im Straßenverkehr, bei schwierigen Wetterbedingungen oder nach Einbruch der Dunkelheit.
4. Überprüfen Sie vor jedem Gebrauch, dass alle Teile fest sitzen, die Verriegelungsmechanismen eingerastet sind und der Roller nicht beschädigt ist. Wenn Sie Mängel feststellen, stellen Sie die Benutzung des Rollers sofort ein.
5. Der Roller ist nur für die Benutzung durch eine Person vorgesehen. Das Fahren mit zwei Personen oder mit zusätzlichen Gegenständen, die die Sicherheit beeinträchtigen können, ist verboten.
6. Nimm keine Veränderungen am Roller vor und verwende keine nicht originalen Teile. Reparaturen dürfen nur von einer autorisierten Servicestelle durchgeführt werden.
7. Kinder dürfen sich während der Montage oder Demontage des Produkts nicht in dessen Nähe aufhalten.
8. Kinder müssen über die erforderlichen Fähigkeiten und Kenntnisse verfügen, z. B. wissen, wie man bremst und lenkt, und die allgemeinen Regeln für sicheres Fahren verstehen.
9. Als Elternteil/Erziehungsberechtigter sind Sie für die Sicherheit Ihres Kindes voll verantwortlich. Lesen Sie vor dem ersten Gebrauch die Gebrauchsanweisung.
10. Verwenden Sie den Roller nicht auf nassen, rutschigen, sandigen oder kiesigen Oberflächen oder in der Nähe von Hindernissen (z. B. Treppen, Bordsteinen, Abflüssen).
11. Überprüfen Sie regelmäßig den technischen Zustand des Rollers, einschließlich Befestigungen, Schrauben, Muttern und anderer Komponenten.
12. Lassen Sie den Roller nicht im Regen, Schnee oder bei hohen Temperaturen stehen. Reinigen Sie ihn mit einem weichen, feuchten Tuch.
13. Verwenden Sie das Produkt nur für den in der Gebrauchsanweisung angegebenen Zweck.

Teile:

1. Fußbremse
2. Ständer

MONTAGE

Es sind keine Werkzeuge erforderlich. Der Roller wird komplett montiert geliefert. Vor Gebrauch einfach aufklappen.

1. Ziehen Sie den Verriegelungshebel wie in den Abbildungen 1 und 2 gezeigt und klappen Sie den Roller auf. (Abb. 1, 2)

2. Drücken Sie die Lenkerhalterung, bis sie einrastet. Schließen Sie anschließend den Verriegelungsmechanismus (Abb. 3, 4, 5).

3. Stecken Sie die Griffe in die Löcher auf beiden Seiten der Lenkhalterung. Bei der Montage jedes Griffs hören Sie ein Klicken, wenn die Federkugelverriegelung (Stift) einrastet und damit anzeigt, dass der Griff korrekt montiert ist. Vergewissern Sie sich, dass beide Stifte an der Außenseite der Halterung sichtbar sind. Einige Modelle verfügen über eine Knopfverriegelung, die für zusätzliche Stabilität der Griffe sorgt.

4. Entriegeln Sie den Hebel an der Lenksäule. Stellen Sie die Höhe ein, indem Sie die Stange verschieben, bis die Federverriegelung einrastet und die Lenksäule sicher in der richtigen Position arretiert ist. Verriegeln Sie anschließend die Lenksäule, indem Sie den Hebel schließen. Der Lenker kann auf eine von drei Höhen eingestellt werden: 89 cm, 96,5 cm oder 103,5 cm. Stellen Sie die gewünschte Höhe ein. (Abb. 9, 10, 11, 12)

Hinweis: Die maximale Lenkerhöhe ist auf dem Lenkerstiel markiert. Diese Markierung darf nicht überschritten werden.

Zusammenklappen des Rollers (Abb. 13, 14, 15):

1. Entriegeln Sie den Lenkstangenhebel.
2. Nehmen Sie die Griffe aus der Lenkhalterung.
3. Öffnen Sie den Klappmechanismus.
4. Drücken Sie den Klappmechanismus und klappen Sie den Roller zusammen. Schließen Sie anschließend den Mechanismus, um ihn zu arretieren.

WARTUNG

Eine ordnungsgemäße Wartung ist für die Leistung und den sicheren Betrieb Ihres Scooters unerlässlich. Überprüfen Sie Ihren Scooter vor jedem Gebrauch und führen Sie alle erforderlichen Wartungsarbeiten durch. Andernfalls kann es zu Fehlfunktionen wichtiger Teile, schweren Verletzungen oder sogar zum Tod kommen.

1) Bei lackierten Rahmen die Oberfläche abstauben und losen Schmutz mit einem trockenen Tuch entfernen. Zum Reinigen mit einem feuchten Tuch, das in einer milden Reinigungslösung getränkt ist, abwischen.
2) Entfernen Sie alle Fremdkörper, die sich zwischen den Rädern und dem Rahmen befinden.
3) Bewahren Sie Ihren Roller an einem überdachten Ort auf. Setzen Sie ihn nicht dem Regen aus und halten Sie ihn von korrosiven Substanzen fern.
4) Das Fahren an Stränden oder in Küstengebieten setzt Ihren Roller Salz aus, das stark korrosiv ist. Waschen Sie Ihren Roller regelmäßig, um Schäden zu vermeiden.
5) Wenn der Lack zerkratzt oder bis auf das Metall abgeplatzt ist, tragen Sie Ausbesserungslack auf, um Rost zu vermeiden. Als vorübergehende Schutzmaßnahme kann auch klarer Nagellack verwendet werden.
6) Überprüfen Sie, ob die Räder fest sitzen und die Achsmuttern richtig angezogen sind.

Hersteller: ABISAL SP. Z O.O.
UL. PYSKOWICKA 17, 41-807 ZABRZE, POLEN
NILS EXTREME
Die EU-Konformitätserklärung finden Sie auf der Website des Herstellers: www.abisal.pl/do-pobrania/

Gracias por adquirir un producto NILS.
Después del montaje, asegúrese de que todas las piezas (sujetadores, tuercas, tornillos) estén bien fijadas y funcionen correctamente.
El incumplimiento de estas instrucciones puede provocar lesiones graves.

IMPORTANTE:

- Este producto está destinado a ser montado únicamente por adultos.
- Conserve las instrucciones para futuras consultas.
- Retire inmediatamente todos los componentes del embalaje (por ejemplo, cartón, film plástico), ya que pueden suponer un peligro para los niños.

ADVERTENCIAS:

1. Este producto está destinado a niños mayores de 8 años y con un peso máximo de 100 kg. Solo debe utilizarse bajo la supervisión de un adulto en superficies planas y no públicas.
2. Utilice siempre casco y equipo de protección (rodillas, codos, manos) y calzado adecuado. Esto se aplica tanto a niños como a adultos.
3. No utilice el patinete en vías públicas, con tráfico, en condiciones meteorológicas adversas o después del anochecer.
4. Antes de cada uso, compruebe que todas las piezas estén bien fijadas, que los mecanismos de bloqueo estén activados y que el patinete no presente daños. Si detecta algún fallo, deje de utilizar el patinete inmediatamente.
5. El patinete está diseñado para ser utilizado por una sola persona. Está prohibido circular con dos personas o con objetos adicionales que puedan afectar a la seguridad.
6. No modifique el patinete ni utilice piezas que no sean originales. Las reparaciones solo deben ser realizadas por un centro de servicio autorizado.
7. Los niños no deben estar cerca del producto mientras se monta o desmonta.
8. Los niños deben tener las habilidades y conocimientos necesarios, como saber frenar y girar, y comprender las normas generales de seguridad para montar en bicicleta.
9. Como padre/tutor, usted es totalmente responsable de la seguridad de su hijo. Lea las instrucciones antes de utilizarlo por primera vez.
10. No utilice el patinete en superficies mojadas, resbaladizas, arenosas o con grava, ni cerca de obstáculos (por ejemplo, escaleras, bordillos, desagües).
11. Compruebe periódicamente el estado técnico del patinete, incluyendo las fijaciones, tornillos, tuercas y otros componentes.
12. No deje el patinete expuesto a la lluvia, la nieve o altas temperaturas. Límpielo con un paño suave y húmedo.
13. No utilice el producto de ninguna otra forma que no sea la especificada en las instrucciones.

Piezas:

1. Freno de pie
2. Pata

MONTAJE

No se necesitan herramientas. El patinete viene completamente montado. Solo hay que desplegarlo antes de usarlo.

1. Tire de la palanca de bloqueo como se muestra en las figuras 1 y 2, y luego despliegue el patinete. (Fig. 1, 2)

2. Empuje el soporte del manillar hasta que encaje en su sitio. A continuación, cierre el mecanismo de bloqueo (Fig. 3, 4, 5).

3. Inserte los mangos en los orificios de ambos lados del soporte del manillar. Al instalar cada mango, oirá un clic que indica que el pestillo de resorte (pasador) ha encajado en su sitio, lo que significa que está correctamente instalado. Asegúrese de que ambos pasadores sean visibles en el exterior del soporte. Algunos modelos tienen un botón de bloqueo que proporciona mayor estabilidad a los mangos.

4. Desbloquee la palanca de la columna de dirección. Ajuste la altura deslizando la varilla hasta que oiga que el pestillo de resorte encaja en su sitio, lo que indica que la columna de dirección está bloqueada de forma segura en la posición correcta. A continuación, bloquee la columna de dirección cerrando la palanca. El manillar se puede ajustar a una de las tres alturas siguientes: 89 cm, 96,5 cm o 103,5 cm. Ajústelo a la altura que prefiera. (Fig. 9, 10, 11, 12)
Nota: La altura máxima del manillar está marcada en el vástago del manillar. No exceda esta marca.

Plegado del scooter (Fig. 13, 14, 15):

1. Desbloquee la palanca de la columna de dirección.
2. Retire los puños del soporte de la dirección.
3. Abra el mecanismo de plegado.
4. Presione el mecanismo de plegado y pliegue el patinete. A continuación, cierre el mecanismo para bloquearlo en su sitio.

MANTENIMIENTO

Un mantenimiento adecuado es esencial para el rendimiento y el funcionamiento seguro de su patinete. Inspeccione siempre su patinete y realice el mantenimiento necesario antes de cada uso. De lo contrario, podrían producirse averías en piezas fundamentales, lesiones graves o incluso la muerte.

1) En el caso de los bastidores pintados, limpie el polvo de la superficie y elimine la suciedad suelta con un paño seco. Para limpiar, utilice un paño húmedo impregnado en una solución detergente suave.
2) Retire cualquier residuo que haya quedado atrapado entre las ruedas y el chasis.
3) Guarde su patinete en un lugar cubierto. Evite dejarlo a la intemperie o exponerlo a sustancias corrosivas.
4) Conducir en playas o zonas costeras expone tu patinete a la sal, que es muy corrosiva. Lava tu patinete con frecuencia para evitar daños.
5) Si la pintura está rayada o desconchada hasta el metal, aplique pintura de retoque para evitar la oxidación. También se puede utilizar esmalte de uñas transparente como medida protectora temporal.
6) Compruebe que las ruedas estén bien fijadas y que las tuercas del eje estén bien apretadas.

Fabricante: ABISAL SP. Z O.O.
UL. PYSKOWICKA 17, 41-807 ZABRZE, POLONIA
NILS EXTREME
La DECLARACIÓN DE CONFORMIDAD UE se puede encontrar en la página web del fabricante: www.abisal.pl/do-pobrania/

Täname NILS toote ostmise eest.
Pärast kokkupanekut veenduge, et kõik osad (kinnitusdetailid, mutrid, kruvid) on kindlalt kinnitatud ja töötavad nõuetekohaselt.
Nende juhiste eiramine võib põhjustada tõsiseid vigastusi.

OLULINE

- See toode on mõeldud kokkupanekuks ainult täiskasvanutele.
- Säilitage juhised edaspidiseks kasutamiseks.
- Eemaldage kohe kõik pakendiosad (nt papp, kilepaber), kuna need võivad olla lastele ohtlikud.

HOIATUSED

1. See toode on mõeldud üle 8-aastastele lastele, kelle kaal on kuni 100 kg. Seda toodet tohib kasutada ainult täiskasvanute järelevalve all tasasel, mitteavalikul pinnal.
2. Kandke alati kiivrit ja kaitseriietust (põlved, küünarnukid, käed) ning sobivat jalatsit. See kehtib nii lastele kui ka täiskasvanutele.
3. Ärge kasutage rulluisut avalikult liikluses, rasketes ilmastikutingimustes ega pimedas.
4. Enne iga kasutamist kontrollige, et kõik osad on kindlalt kinnitatud, lukustusmehhanismid on sisse lülitatud ja tõukeratas ei ole kahjustatud. Kui märkate mõnda viga, lõpetage tõukeratta kasutamine kohe.
5. Roller on mõeldud kasutamiseks ainult ühele inimesele. Kahe inimesega sõitmine või ohutust mõjutavate lisaseadmete kasutamine on keelatud.
6. Ärge muudake rullu ega kasutage originaalvaruosadele mittevastavaid osi. Remonti tohib teha ainult volitatud teeninduskeskuses.
7. Lapsed ei tohi olla toote läheduses, kui seda monteeritakse või demonteeritakse.
8. Lapsed peavad omama vajalikke oskusi ja teadmisi, näiteks pidurdamise ja pööramise oskust ning ohutu sõitmise üldreeglite tundmist.
9. Lapsevanemana/eestkostjana vastutate täielikult oma lapse ohutuse eest. Enne esimest kasutamist lugege juhendit.
10. Ärge kasutage tõukeratta märjal, libedal, liival või kruusal pinnasel ega takistuste läheduses (nt trepid, äärekivid, kanalisatsioonikaevud).
11. Kontrollige regulaarselt rulluisutaja tehnilist seisukorda, sealhulgas kinnitusi, kruvisid, mutreid ja muid komponente.
12. Ärge jätke rullu vihma, lume või kõrge temperatuuri kätte. Puhastage rullu pehme, niiske lapiga.
13. Ärge kasutage toodet muul viisil kui kasutusjuhendis on ette nähtud.

Osad:

1. Jalaga käivitatav pidur
2. Kõnnitee

KOKKUPANEK

Tööriistu ei ole vaja. Ratas on täielikult kokku pandud. Enne kasutamist tuleb see lihtsalt lahti klappida.

1. Tõmmake lukustushoob joonistel 1 ja 2 näidatud viisil ning seejärel klappige roller lahti. (Joonis 1, 2)

2. Lükake juhtraua kinnitusklamber paika, kuni see klõpsatab. Seejärel sulgege lukustusmehhanism (joonised 3, 4, 5).

3. Asetage käepidemed juhtraua mõlemal küljel olevatesse avadesse. Iga käepideme paigaldamisel kostab klõps, mis näitab, et see on õigesti paigaldatud. Veenduge, et mõlemad klambrid on raua välisküljel nähtavad. Mõnedel mudelitel on nupplukk, mis tagab käepidemete täiendava stabiilsuse.

4. Vabastage rooliratta kangi lukk. Reguleerige kõrgust, liigutades varrast, kuni kuulete vedruklapi klõpsu, mis näitab, et rooliratas on kindlalt lukustunud õiges asendis. Seejärel lukustage rooliratas, sulgedes kangi. Rooliratta kõrgust saab reguleerida kolme asendi vahel: 89 cm, 96,5 cm või 103,5 cm. Reguleerige see soovitud kõrgusele. (Joonis 9, 10, 11, 12)

Märkus: Juhtraua maksimaalne kõrgus on märgitud juhtraua varre küljele. Ärge ületage seda märki.

Rula kokkuklapimine (joonised 13, 14, 15):

1. Vabastage roolivarre lukk.
2. Eemaldage käepidemed roolist.
3. Avage kokkuklapimismehhanism.
4. Vajutage kokkuklapimismehhanismi ja klappige roller kokku. Seejärel sulgege mehhanism, et see lukustuks.

HOOLDUS

Õige hooldus on oluline rulluisutamise tõhususe ja ohutuse tagamiseks. Kontrollige rulluisut enne iga kasutamist ja tehke vajalikud hooldustööd. Hoolduse tegemata jätmine võib põhjustada oluliste osade rikkeid, tõsiseid vigastusi või isegi surma.

1) Värvitud raamide puhul pühkige pind tolmust ja eemaldage lahtine mustus kuiva lapiga. Puhastamiseks pühkige niiske lapiga, mis on kastetud kergesse pesuvahendisse.
2) Eemaldage rataste ja raami vahele jäänud praht.
3) Hoidke oma tõukeratas katuses. Ärge jätke seda vihma kätte ega kokku puutuma korrosiivsete ainetega.
4) Rannas või rannikualadel sõitmine seab rullu soola mõjule, mis on väga korrosiivne. Peske rullu sageli, et vältida kahjustusi.
5) Kui värv on kriimustatud või metallini maha kulunud, kandke peale puuduv värv, et vältida roostetamist. Ajutise kaitsemeetmena võib kasutada ka läbipaistvat küünelakki.
6) Kontrollige, et rattad on kindlalt kinnitatud ja teljemutrid korralikult kinni keeratud.

Tootja: ABISAL SP. Z O.O.
UL. PYSKOWICKA 17, 41-807 ZABRZE, POOLA
NILS EXTREME
EL VASTAVUSDEKLARATSIOON on tootja veebilehel: www.abisal.pl/do-pobrania/

Merci d'avoir acheté un produit NILS.
Après l'assemblage, assurez-vous que toutes les pièces (fixations, écrous, vis) sont bien serrées et fonctionnent correctement. Le non-respect de ces instructions peut entraîner des blessures graves.

IMPORTANT :
- Ce produit est destiné à être assemblé par un adulte uniquement.
- Conservez les instructions pour référence ultérieure.
- Retirez immédiatement tous les éléments d'emballage (par exemple, carton, film plastique) car ils peuvent présenter un danger pour les enfants.

AVERTISSEMENTS :
1. Ce produit est destiné aux enfants de plus de 8 ans et pesant jusqu'à 100 kg. Il doit être utilisé uniquement sous la surveillance d'un adulte, sur des surfaces planes et non publiques.
2. Portez toujours un casque et des équipements de protection (genoux, coudes, mains) ainsi que des chaussures adaptées. Cela vaut aussi bien pour les enfants que pour les adultes.
3. N'utilisez pas la trottinette sur la voie publique, dans la circulation, dans des conditions météorologiques difficiles ou après la tombée de la nuit.
4. Avant chaque utilisation, vérifiez que toutes les pièces sont bien fixées, que les mécanismes de verrouillage sont enclenchés et que le scooter n'est pas endommagé. Si vous constatez un défaut, cessez immédiatement d'utiliser le scooter.
5. La trottinette est conçue pour être utilisée par une seule personne. Il est interdit de rouler à deux ou avec des objets supplémentaires susceptibles de compromettre la sécurité.
6. Ne modifiez pas la trottinette et n'utilisez pas de pièces non d'origine. Les réparations doivent être effectuées uniquement par un centre de service agréé.
7. Les enfants doivent rester à l'écart du produit pendant son montage ou son démontage.
8. Les enfants doivent posséder les compétences et connaissances nécessaires, telles que savoir freiner et tourner, et comprendre les règles générales de sécurité à respecter lors de l'utilisation du produit.
9. En tant que parent/tuteur, vous êtes entièrement responsable de la sécurité de votre enfant. Lisez les instructions avant la première utilisation.
10. N'utilisez pas la trottinette sur des surfaces mouillées, glissantes, sablonneuses ou gravelées, ni à proximité d'obstacles (par exemple, escaliers, bordures, caniveaux).
11. Vérifiez régulièrement l'état technique du scooter, notamment les fixations, les vis, les écrous et les autres composants.
12. Ne laissez pas le scooter sous la pluie, la neige ou à des températures élevées. Nettoyez-le avec un chiffon doux et humide.
13. N'utilisez pas le produit d'une manière autre que celle spécifiée dans les instructions.

Pièces :
1. Frein à pied
2. Béquille

ASSEMBLAGE
Aucun outil n'est nécessaire. La trottinette est livrée entièrement assemblée. Il suffit de la déplier avant utilisation.

1. Tirez le levier de verrouillage comme indiqué sur les figures 1 et 2, puis dépliez la trottinette. (Fig. 1, 2)

2. Poussez le support du guidon jusqu'à ce qu'il s'enclenche. Fermez ensuite le mécanisme de verrouillage (fig. 3, 4, 5).

3. Insérez les poignées dans les trous situés de chaque côté du support de direction. Lors de l'installation de chaque poignée, vous entendrez un loquet à ressort (goupille) s'enclencher, indiquant qu'elle est correctement installée. Assurez-vous que les deux goupilles sont visibles à l'extérieur du support. Certains modèles sont équipés d'un bouton de verrouillage qui offre une stabilité supplémentaire aux poignées.

4. Déverrouillez le levier de la colonne de direction. Réglez la hauteur en faisant coulisser la tige jusqu'à ce que vous entendiez le loquet à ressort s'enclencher, indiquant que la colonne de direction est bien verrouillée dans la bonne position. Verrouillez ensuite la colonne de direction en fermant le levier. Le guidon peut être réglé à l'une des trois hauteurs suivantes : 89 cm, 96,5 cm ou 103,5 cm. Réglez-le à la hauteur qui vous convient. (Fig. 9, 10, 11, 12)
Remarque : la hauteur maximale du guidon est indiquée sur la potence. Ne dépassez pas cette marque.

Pliage du scooter (fig. 13, 14, 15) :
1. Déverrouillez le levier de la colonne de direction.
2. Retirez les poignées du support de direction.
3. Ouvrez le mécanisme de pliage.
4. Appuyez sur le mécanisme de pliage et pliez le scooter. Ensuite, fermez le mécanisme pour le verrouiller en place.

ENTRETIEN
Un entretien adéquat est essentiel pour garantir les performances et la sécurité de votre trottinette. Inspectez toujours votre trottinette et effectuez l'entretien nécessaire avant chaque utilisation. Le non-respect de cette consigne peut entraîner un dysfonctionnement des pièces essentielles, des blessures graves, voire la mort.
1) Pour les cadres peints, dépoussiérez la surface et éliminez les saletés avec un chiffon sec. Pour nettoyer, essuyez avec un chiffon humide imbibé d'une solution détergente douce.
2) Retirez tous les débris coincés entre les roues et le cadre.
3) Rangez votre trottinette dans un endroit couvert. Évitez de la laisser sous la pluie ou de l'exposer à des substances corrosives.
4) Rouler sur les plages ou dans les zones côtières expose votre trottinette au sel, qui est très corrosif. Lavez fréquemment votre trottinette pour éviter tout dommage.
5) Si la peinture est rayée ou écaillée jusqu'au métal, appliquez une touche de peinture pour éviter la rouille. Vous pouvez également utiliser du vernis à ongles transparent
comme protection temporaire.
6) Vérifiez que les roues sont bien fixées et que les écrous d'essieu sont correctement serrés.

Fabricant : ABISAL SP. Z O.O.
UL. PYSKOWICKA 17, 41-807 ZABRZE, POLOGNE
NILS EXTREME
La DÉCLARATION DE CONFORMITÉ UE est disponible sur le site web du fabricant : www.abisal.pl/do-pobrania/

Köszönjük, hogy NILS terméket vásárolt.
Az összeszerelés után ellenőrizze, hogy minden alkatrész (rögzítőelemek, anyák, csavarok) biztonságosan van-e rögzítve és megfelelően működik-e.
Az utasítások be nem tartása súlyos sérüléseket okozhat.

FONTOS:

- Ezt a terméket kizárólag felnőttek szerelhetik össze.
- Az utasításokat őrizze meg a későbbi használatra.
- Az összes csomagolóanyagot (pl. karton, műanyag fólia) azonnal távolítsa el, mert azok veszélyt jelenthetnek a gyermekekre.

FIGYELMEZTETÉSEK:

1.Ez a termék 8 év feletti, 100 kg-ig terjedő testsúlyú gyermekek számára készült. Csak felnőtt felügyelete mellett, sík, nem nyilvános felületen használható.
2. Mindig viseljen sisakot és védőfelszerelést (térd, könyök, kéz) és megfelelő lábbelit. Ez gyermekekre és felnőttekre egyaránt vonatkozik.
3. Ne használja a rollerrel közutakon, forgalomban, nehéz időjárási körülmények között vagy sötétedés után.
4. Minden használat előtt ellenőrizze, hogy minden alkatrész a helyén van-e, a reteszelő mechanizmusok be vannak-e kapcsolva, és a robogó nem sérült-e. Ha bármilyen hibát észlel, azonnal hagyja abba a robogó használatát.
5. A roller csak egy személy által használható. Két személy vagy a biztonságot befolyásoló tárgyak szállítása tilos.
6. Ne módosítsa a robogót, és ne használjon nem eredeti alkatrészeket. A javításokat kizárólag hivatalos szervizközpontban végezheti.
7. A termék összeszerelése és szétszerelése közben gyermekek nem tartózkodhatnak a termék közelében.
8. A gyermekeknek rendelkezniük kell a szükséges készségekkel és ismeretekkel, például tudniuk kell fékezni és kanyarodni, valamint ismerniük kell a biztonságos kerékpározás általános szabályait.
9. Szülőként/gondviselőként Ön teljes felelősséggel tartozik gyermeke biztonságáért. Az első használat előtt olvassa el a használati utasítást.
10. Ne használja a roller-t nedves, csúszós, homokos vagy kavicsos felületen, illetve akadályok (pl. lépcsők, járdaszegélyek, csatornák) közelében.
11. Rendszeresen ellenőrizze a robogó műszaki állapotát, beleértve a rögzítéseket, csavarokat, anyákat és egyéb alkatrészeket.
12. Ne hagyja a robogót esőben, hóban vagy magas hőmérsékleten. Tisztítsa meg puha, nedves ruhával.
13. A terméket kizárólag a használati utasításban megadott módon használja.

Alkatrészek:

1. Lábfék
2. Állvány

ÖSSZESZERELÉS

Nincs szükség szerszámokra. A robogó teljesen összeszerelt állapotban kerül forgalomba. Használat előtt egyszerűen csak ki kell hajtani.

1. Húzza meg a reteszelő kart az 1. és 2. ábrán látható módon, majd hajtsa ki a robogót. (1., 2. ábra)

2. Nyomja meg a kormánytartót, amíg a helyére nem kattan. Ezután zárja be a reteszelő mechanizmust (3., 4., 5. ábra).

3. Helyezze a fogantyúkat a kormánytartó mindkét oldalán található lyukakba. Az egyes fogantyúk felszerelésekor hallani fogja, ahogy a rugós golyós retesz (csap) a helyére kattan, jelezve, hogy a fogantyú megfelelően van felszerelve. Győződjön meg arról, hogy mindkét csap látható a tartó külső oldalán. Egyes modellek gombos retesszel rendelkeznek, amely további stabilitást biztosít a fogantyúknak.

4. Oldja ki a kormányoszlop kart. Állítsa be a magasságot úgy, hogy csúsztatja a rudat, amíg a rugós retesz kattanással a helyére nem kattan, jelezve, hogy a kormányoszlop biztonságosan rögzült a megfelelő helyzetben. Ezután zárja be a kart, hogy rögzítse a kormányoszlopot. A kormány három magasságba állítható: 89 cm, 96,5 cm vagy 103,5 cm. Állítsa be a kívánt magasságra. (9., 10., 11., 12. ábra)

Megjegyzés: A kormány maximális magassága a kormánycsövön van jelölve. Ne lépje túl ezt a jelölést.

A robogó összecsukása (13., 14., 15. ábra):

1. Oldja ki a kormányoszlop reteszelőjét.
2. Vegye le a fogantyúkat a kormánytartóról.
3. Nyissa ki az összecsukó mechanizmust.
4. Nyomja meg az összecsukható mechanizmust, és hajtsa össze a robogót. Ezután zárja be a mechanizmust, hogy a helyére rögzüljön.

KARBANTARTÁS

A megfelelő karbantartás elengedhetetlen a roller teljesítményének és biztonságos működésének biztosításához. Minden használat előtt mindig ellenőrizze a rollert, és végezze el a szükséges karbantartási munkákat. Ennek elmulasztása a kritikus alkatrészek meghibásodásához, súlyos sérülésekhez, vagy akár halálhoz is vezethet.

1) Festett vázak esetén porolja le a felületet, és távolítsa el a laza szennyeződéseket egy száraz ruhával. Tisztításhoz törölje le egy enyhe tisztítószerrel átitatott nedves ruhával.
2) Távolítson el minden szennyeződést a kerekek és a váz között.
3) Tárolja a robogót fedett helyen. Ne hagyja esőben vagy korrozív anyagoknak kitéve.
4) A strandokon vagy tengerparti területeken való használat során a robogó sóval érintkezik, amely erősen korrozív hatású. A károsodás elkerülése érdekében gyakran mossa le a robogót.
5) Ha a festék megkarcolódott vagy lepattogzott a fémig, akkor rozsdásodás megelőzése érdekében javítófestéket kell felvinni. Ideiglenes védelemként átlátszó körömlakk is használható.
6) Ellenőrizze, hogy a kerekek biztonságosan vannak-e rögzítve, és hogy a tengelyanyák megfelelően vannak-e meghúzva.

Gyártó: ABISAL SP. Z O.O.
UL. PYSKOWICKA 17, 41-807 ZABRZE, LENGYELORSZÁG
NILS EXTREME
Az EU-megfelelőségi nyilatkozat a gyártó weboldalán található: www.abisal.pl/do-pobrania/

Grazie per aver acquistato un prodotto NILS.
Dopo il montaggio, assicurarsi che tutte le parti (elementi di fissaggio, dadi, viti) siano ben fissate e funzionino correttamente.
La mancata osservanza di queste istruzioni può causare gravi lesioni.

IMPORTANTE:

- Questo prodotto è destinato esclusivamente all'assemblaggio da parte di adulti.
- Conservare le istruzioni per riferimento futuro.
- Rimuovere immediatamente tutti i componenti dell'imballaggio (ad es. cartone, pellicola di plastica) in quanto potrebbero rappresentare un pericolo per i bambini.

AVVERTENZE:

1.Questo prodotto è destinato a bambini di età superiore agli 8 anni e con peso fino a 100 kg. Deve essere utilizzato solo sotto la supervisione di un adulto su superfici piane e non pubbliche.
2. Indossare sempre un casco e protezioni (ginocchia, gomiti, mani) e calzature adeguate. Questo vale sia per i bambini che per gli adulti.
3. Non utilizzare il monopattino su strade pubbliche, nel traffico, in condizioni meteorologiche avverse o dopo il tramonto.
4. Prima di ogni utilizzo, verificare che tutte le parti siano ben fissate, che i meccanismi di bloccaggio siano inseriti e che lo scooter non presenti danni. In caso di anomalie, interrompere immediatamente l'utilizzo dello scooter.
5. Lo scooter è progettato per essere utilizzato da una sola persona. È vietato trasportare due persone o oggetti aggiuntivi che potrebbero compromettere la sicurezza.
6. Non modificare il monopattino né utilizzare parti non originali. Le riparazioni devono essere eseguite esclusivamente da un centro di assistenza autorizzato.
7. I bambini non devono avvicinarsi al prodotto durante il montaggio o lo smontaggio.
8. I bambini devono possedere le competenze e le conoscenze necessarie, come sapere come frenare e svoltare e comprendere le regole generali per una guida sicura.
9. In qualità di genitore/tutore, sei pienamente responsabile della sicurezza di tuo figlio. Leggi le istruzioni prima del primo utilizzo.
10. Non utilizzare il monopattino su superfici bagnate, scivolose, sabbiose o ghiaose o in prossimità di ostacoli (ad es. scale, cordoli, tombini).
11. Controllare regolarmente le condizioni tecniche dello scooter, compresi i fissaggi, le viti, i dadi e gli altri componenti.
12. Non lasciare lo scooter esposto alla pioggia, alla neve o a temperature elevate. Pulirlo con un panno morbido e umido.
13. Non utilizzare il prodotto in modo diverso da quello specificato nelle istruzioni.

Parti:

1. Freno a pedale
2. Cavalletto

MONTAGGIO

Non sono necessari attrezzi. Lo scooter viene fornito completamente assemblato. È sufficiente aprirlo prima dell'uso.

1. Tirare la leva di blocco come mostrato nelle figure 1 e 2, quindi aprire il monopattino. (Fig. 1, 2)

2. Spingere il supporto del manubrio fino a quando non scatta in posizione. Quindi, chiudere il meccanismo di bloccaggio (Fig. 3, 4, 5).

3. Inserire le maniglie nei fori su entrambi i lati del supporto dello sterzo. Durante l'installazione di ciascuna maniglia, si sentirà un clic della molla a sfera (perno) che indica che è stata installata correttamente. Assicurarsi che entrambi i perni siano visibili all'esterno del supporto. Alcuni modelli sono dotati di un blocco a pulsante che garantisce una maggiore stabilità alle maniglie.

4. Sbloccare la leva del piantone dello sterzo. Regolare l'altezza facendo scorrere l'asta fino a sentire il clic della molla che scatta in posizione, indicando che il piantone dello sterzo è bloccato saldamente nella posizione corretta. Quindi, bloccare il piantone dello sterzo chiudendo la leva. Il manubrio può essere regolato su una delle tre altezze disponibili: 89 cm, 96,5 cm o 103,5 cm. Regolarlo all'altezza desiderata. (Fig. 9, 10, 11, 12)
Nota: l'altezza massima del manubrio è indicata sul gambo del manubrio. Non superare questo segno.

Piegare lo scooter (Fig. 13, 14, 15):

1. Sbloccare la leva del piantone dello sterzo.
2. Rimuovere le maniglie dal supporto dello sterzo.
3. Aprire il meccanismo di piegatura.
4. Premere il meccanismo di piegatura e piegare il monopattino. Quindi, chiudere il meccanismo per bloccarlo in posizione.

MANUTENZIONE

Una corretta manutenzione è essenziale per garantire le prestazioni e il funzionamento sicuro del monopattino. Ispezionare sempre il monopattino ed eseguire la manutenzione necessaria prima di ogni utilizzo. La mancata osservanza di queste precauzioni può causare il malfunzionamento di parti critiche, lesioni gravi o addirittura la morte.

1) Per i telai verniciati, spolverare la superficie e rimuovere lo sporco con un panno asciutto. Per pulire, strofinare con un panno umido imbevuto di una soluzione detergente delicata.
2) Rimuovere eventuali detriti incastrati tra le ruote e il telaio.
3) Riporre il monopattino in un luogo coperto. Evitare di lasciarlo esposto alla pioggia o a sostanze corrosive.
4) Guidare sulle spiagge o nelle zone costiere espone il monopattino al sale, che è altamente corrosivo. Lavare frequentemente il monopattino per evitare danni.
5) Se la vernice è graffiata o scheggiata fino al metallo, applicare della vernice di ritocco per prevenire la ruggine. Come misura protettiva temporanea è possibile utilizzare anche dello smalto trasparente per unghie.
6) Controllare che le ruote siano fissate saldamente e che i dadi dell'asse siano ben serrati.

Produttore: ABISAL SP. Z O.O.
UL. PYSKOWICKA 17, 41-807 ZABRZE, POLONIA
NILS EXTREME
La DICHIARAZIONE DI CONFORMITÀ UE è disponibile sul sito web del produttore: www.abisal.pl/do-pobrania/

Dėkojame už NILS produkto įsigijimą.
Po surinkimo įsitikinkite, kad visos dalys (tvirtinimo detalės, veržlės, varžtai) yra tvirtai pritvirtintos ir veikia tinkamai.
Nesilaikant šių instrukcijų, galite sunkiai susižeisti.

SVARBU

- Šis produktas skirtas surinkti tik suaugusiems.
- Instrukcijas saugokite ateityje.
- Nedelsdami pašalinkite visas pakuotės dalis (pvz., kartoną, plastikinę plėvelę), nes jos gali kelti pavojų vaikams.

ĮSPĖJIMAI

1. Šis produktas skirtas vaikams nuo 8 metų, sveriantiems iki 100 kg. Jį naudoti tik suaugusiųjų priežiūroje, lygioje, ne viešoje vietoje.
2. Visada dėvėkite šalmą ir apsauginę įrangą (kelio, alkūnių, rankų) bei tinkamą avalynę. Tai taikoma tiek vaikams, tiek suaugusiems.
3. Nenaudokite paspirtuko viešuose keliuose, eismo metu, esant sudėtingoms oro sąlygoms arba sutemus.
4. Prieš kiekvieną naudojimą patikrinkite, ar visos dalys yra tvirtai pritvirtintos, ar užraktai užfiksuoti ir ar motoroleris nėra pažeistas. Pastebėję bet kokius gedimus, nedelsdami nustokite naudoti motorolerį.
5. Motoroleris skirtas naudoti tik vienam asmeniui. Važiuoti su dviem asmenimis arba su papildomais daiktais, kurie gali turėti įtakos saugumui, draudžiama.
6. Negalima modifikuoti paspirtuko ar naudoti neoriginalių dalių. Remontą gali atlikti tik įgaliotas serviso centras.
7. Vaikai neturi būti šalia produkto, kai jis yra surenkamas ar išardomas.
8. Vaikai turi turėti reikiamų įgūdžių ir žinių, pvz., mokėti stabdyti ir posūkiuoti, suprasti bendrąsias saugaus važiavimo taisykles.
9. Kaip tėvai/globėjai, jūs esate visiškai atsakingi už savo vaiko saugumą. Prieš pirmą naudojimą perskaitykite instrukcijas.
10. Nenaudokite paspirtuko ant šlapios, slidžios, smėlingos ar žvyringos dangos arba šalia kliūčių (pvz., laiptų, bordiūrų, kanalizacijos šulinių).
11. Reguliariai tikrinkite motorolerio techninę būklę, įskaitant tvirtinimo detales, varžtus, veržles ir kitas sudedamąsias dalis.
12. Negalima palikti motorolerio lietuje, sniege ar aukštoje temperatūroje. Valykite minkštu, drėgnu skudurėliu.
13. Nenaudokite produkto kitaip, nei nurodyta instrukcijose.

Dalys:

1. Pėdų stabdys
2. Atrama

SURINKIMAS

Įrankiai nereikalingi. Pasirinkta transporto priemonė yra visiškai surinkta. Prieš naudojimą ją reikia tik išskleisti.

1. Patraukite fiksavimo svirtį, kaip parodyta 1 ir 2 paveiksluose, tada išskleiskite motorolerį. (1, 2 pav.)

2. Stumkite vairo laikiklį, kol jis užsifiksuos. Tada uždarykite fiksavimo mechanizmą (3, 4, 5 pav.).

3. Įkiškite rankenas į abiejų vairo laikiklio pusių skyles. Montuodami kiekvieną rankeną, išgirsite spyruoklinės rutulio fiksatoriaus (kaiščio) užfiksuojantį garsą, kuris reiškia, kad rankena yra teisingai sumontuota. Įsitikinkite, kad abu kaiščiai yra matomi iš laikiklio išorės. Kai kuriuose modeliuose yra mygtukinis užraktas, kuris suteikia papildomą rankenų stabilumą.

4. Atrakinkite vairo kolonėlės svirtį. Reguliuokite aukštį, stumdami strypą, kol išgirsite spyruoklės fiksatoriaus užsifiksuojantį garsą, kuris rodo, kad vairo kolonėlė yra saugiai užfiksuota tinkamoje padėtyje. Tada užfiksuokite vairo kolonėlę uždarydami svirtį. Vairo aukštį galima nustatyti vienu iš trijų variantų: 89 cm, 96,5 cm arba 103,5 cm. Nustatykite pageidaujamą aukštį. (9, 10, 11, 12 pav.)

Pastaba: Maksimalus vairo aukštis yra pažymėtas ant vairo strypo. Nepersistenkite šio žymės.

Motorolerio sulankstymas (13, 14, 15 pav.):

1. Atrakinkite vairo kolonėlės svirtį.
2. Nuimkite rankenas nuo vairo laikiklio.
3. Atidarykite sulankstymo mechanizmą.
4. Paspauskite sulankstymo mechanizmą ir sulankstykite motorolerį. Tada uždarykite mechanizmą, kad jis užsifiksuotų.

PRIEŽIŪRA

Tinkama priežiūra yra būtina, kad paspirtukas veiktų tinkamai ir būtų saugus. Prieš kiekvieną naudojimą visada patikrinkite paspirtuką ir atlikite reikiamą priežiūrą. To nepadarius, gali sugesti svarbios dalys, atsirasti rimtų sužalojimų ar netgi mirtis.

1) Dažytus rėmus nuvalykite nuo dulkių ir pašalinkite nešvarumus sausa šluoste. Valykite drėgna šluoste, įmirkyta švelniu plovikliu.
2) Pašalinkite visus tarp ratų ir rėmo įstrigusius nešvarumus.
3) Laikykite motorolerį uždengtoje vietoje. Nelaikykite jo lietuje ir neleiskite, kad jis liestų koroziją sukeliančių medžiagų.
4) Važiuojant paplūdimyje ar pakrantės zonose, motoroleris yra veikiami druskos, kuri yra labai korozinė. Dažnai plaunama motorolerį, kad išvengtumėte pažeidimų.
5) Jei dažai įbrėžti arba nuskilę iki metalo, užtepkite retušavimo dažų, kad išvengtumėte rūdžių. Laikinai apsaugai taip pat galima naudoti skaidrų nagų laką.
6) Patikrinkite, ar ratai yra tvirtai pritvirtinti ir ar ašies veržlės yra tinkamai priveržtos.

Gamintojas: ABISAL SP. Z O.O.
UL. PYSKOWICKA 17, 41-807 ZABRZE, LENKIJA
NILS EXTREME
ES ATITIKTIES DEKLARACIJA pateikta gamintojo interneto svetainėje: www.abisal.pl/do-pobrania/

Paldies, ka iegādājāties NILS produktu.
Pēc montāžas pārliecinieties, ka visas detaļas (stiprinājumi, uzgriežņi, skrūves) ir droši piestiprinātas un darbojas pareizi.
Šo norādījumu neievērošana var izraisīt nopietnus ievainojumus.

SVARĪGI:

- Šis produkts ir paredzēts montāžai tikai pieaugušajiem.
- Saglabājiet instrukcijas turpmākai lietošanai.
- Nekavējoties izņemiet visus iepakojuma komponentus (piemēram, kartonu, plastmasas plēvi), jo tie var būt bīstami bērniem.

BRĪDINĀJUMI:

1. Šis produkts ir paredzēts bērniem vecumā no 8 gadiem un ar svaru līdz 100 kg. To drīkst lietot tikai pieaugušo uzraudzībā uz līdzenas, nepieejamas virsmas.
2. Vienmēr valkājiet ķiveri un aizsargapģērbu (ceļgaliem, elkoņiem, rokām) un piemērotu apavu. Tas attiecas gan uz bērniem, gan pieaugušajiem.
3. Nekad nelietojiet skrejriteņu uz publiskajām ceļiem, satiksmē, sliktos laika apstākļos vai tumsā.
4. Pirms katras lietošanas pārbaudiet, vai visas detaļas ir droši nostiprinātas, bloķēšanas mehānismi ir ieslēgti un skūteris nav bojāts. Ja pamanāt kādas kļūdas, nekavējoties pārtrauciet skūtera lietošanu.
5. Skūteris ir paredzēts lietošanai tikai vienai personai. Braukt ar divām personām vai ar papildu priekšmetiem, kas var ietekmēt drošību, ir aizliegts.
6. Nemainiet skrejriteņa konstrukciju un neizmantojiet neoriģinālās detaļas. Remontu drīkst veikt tikai autorizēts servisa centrs.
7. Bērniem nedrīkst atrasties produkta tuvumā, kad tas tiek montēts vai demontēts.
8. Bērniem jābūt nepieciešamajām prasmēm un zināšanām, piemēram, jāprot bremzēt un pagriezties, kā arī jāpārzina vispārējie drošas braukšanas noteikumi.
9. Kā vecāks/aizbildnis jūs esat pilnībā atbildīgs par sava bērna drošību. Pirms pirmās lietošanas izlasiet instrukcijas.
10. Nelietojiet skrejriteņu uz slapjas, slidenas, smilšainas vai grants seguma virsmas vai netālu no šķēršļiem (piemēram, kāpnēm, apmalēm, notekūdeņu kanalizācijas akām).
11. Regulāri pārbaudiet skūtera tehnisko stāvokli, tostarp stiprinājumus, skrūves, uzgriežņus un citus komponentus.
12. Nenovietojiet skūteri lietū, sniegā vai augstā temperatūrā. Tīriet to ar mīkstu, mitru drānu.
13. Nelietojiet produktu citādi, kā norādīts instrukcijā.

Daļas:

1. Kāju bremze
2. Atbalsta kāja

MONTAŽA

Nav nepieciešami instrumenti. Skūteris tiek piegādāts pilnībā samontēts. Pirms lietošanas vienkārši izvelciet to.

1. Pavelciet fiksējošo sviru, kā parādīts 1. un 2. attēlā, pēc tam izvelciet skūteri. (1., 2. att.)

2. Nospiediet stūres kronšteinu, līdz tas ievietojas savā vietā. Pēc tam aizveriet fiksēšanas mehānismu (3., 4., 5. attēls).

3. Ievietojiet rokturus abās stūres kronšteina pusēs esošajos caurumos. Uzstādot katru rokturi, jūs dzirdēsiet, kā atsperes lodīte (tapas) ievietojas savā vietā, norādot, ka rokturis ir pareizi uzstādīts. Pārliecinieties, ka abas tapas ir redzamas kronšteina ārpusē. Dažiem modeļiem ir pogas fiksators, kas nodrošina papildu stabilitāti rokturiem.

4. Atbloķējiet stūres kolonnas sviru. Noregulējiet augstumu, bīdot stieni, līdz dzirdat, ka atsperes fiksators ieņem savu vietu, norādot, ka stūres kolonna ir droši fiksēta pareizajā stāvoklī. Pēc tam bloķējiet stūres kolonnas sviru. Stūres augstumu var iestatīt vienā no trim augstumiem: 89 cm, 96,5 cm vai 103,5 cm. Noregulējiet to atbilstoši savām vajadzībām. (9., 10., 11., 12. att.)

Piezīme: Maksimālais stūres augstums ir atzīmēts uz stūres kāta. Nepārsniedziet šo atzīmi.

Skūtera salocīšana (13., 14., 15. att.):

1. Atbloķējiet stūres statņa sviru.
2. Noņemiet rokturus no stūres kronšteina.
3. Atveriet salokšanas mehānismu.
4. Nospiediet salokāmo mehānismu un salokiet skrejriteņu. Pēc tam aizveriet mehānismu, lai to fiksētu.

APKOPE

Pareiza apkope ir būtiska, lai nodrošinātu skrejriteņa darbību un drošu ekspluatāciju. Pirms katras lietošanas vienmēr pārbaudiet skrejriteni un veiciet nepieciešamo apkopi. Pretējā gadījumā var rasties kritisku detaļu darbības traucējumi, nopietni ievainojumi vai pat nāve.

1) Krāsotiem rāmjiem notīriet putekļus no virsmas un noņemiet netīrumus ar sausu drānu. Lai notīrītu, noslaukiet ar mitru drānu, kas samitrināta ar maigu mazgāšanas līdzekli.
2) Noņemiet visus gružus, kas ir iesprūduši starp riteņiem un rāmi.
3) Glabājiet skūteri nojumētā vietā. Neatstājiet to lietū vai saskarsmē ar korozīviem vielām.
4) Braucot pa pludmali vai piekrastes zonā, skūteris tiek pakļauts sāls iedarbībai, kas ir ļoti korozīva. Lai novērstu bojājumus, skūteri bieži mazgājiet.
5) Ja krāsa ir skrāpēta vai nolietota līdz metālam, uzklājiet krāsu, lai novērstu rūsas veidošanos. Kā pagaidu aizsardzības līdzekli var izmantot arī caurspīdīgu nagu laku.
6) Pārbaudiet, vai riteņi ir droši piestiprināti un ass uzgriežņi ir pareizi pievilkti.

Ražotājs: ABISAL SP. Z O.O.
UL. PYSKOWICKA 17, 41-807 ZABRZE, POLIJA
NILS EXTREME
ES ATBILSTĪBAS DEKLARĀCIJA ir pieejama ražotāja tīmekļa vietnē: www.abisal.pl/do-pobrania/

Bedankt voor het kopen van een NILS-product.
Controleer na montage of alle onderdelen (bevestigingsmiddelen, moeren, schroeven) goed vastzitten en correct werken.
Het niet opvolgen van deze instructies kan ernstig letsel tot gevolg hebben.

BELANGRIJK:

- Dit product is uitsluitend bedoeld voor montage door volwassenen.
- Bewaar de instructies voor toekomstig gebruik.
- Verwijder onmiddellijk alle verpakkingsonderdelen (bijv. karton, plastic folie), aangezien deze een gevaar kunnen vormen voor kinderen.

WAARSCHUWINGEN:

1. Dit product is bedoeld voor kinderen vanaf 8 jaar en met een gewicht tot 100 kg. Het mag alleen onder toezicht van volwassenen worden gebruikt op vlakke, niet-openbare oppervlakken.
2. Draag altijd een helm en beschermende kleding (knieën, ellebogen, handen) en geschikt schoeisel. Dit geldt zowel voor kinderen als volwassenen.
3. Gebruik de step niet op de openbare weg, in het verkeer, bij slechte weersomstandigheden of in het donker.
4. Controleer voor elk gebruik of alle onderdelen goed vastzitten, de vergrendelingsmechanismen zijn vergrendeld en de step niet beschadigd is. Als u defecten constateert, stop dan onmiddellijk met het gebruik van de step.
5. De step is ontworpen voor gebruik door één persoon. Het is verboden om met twee personen te rijden of extra voorwerpen mee te nemen die de veiligheid in gevaar kunnen brengen.
6. Breng geen wijzigingen aan aan de step en gebruik geen niet-originele onderdelen. Reparaties mogen alleen worden uitgevoerd door een erkend servicecentrum.
7. Kinderen mogen niet in de buurt van het product komen wanneer het wordt gemonteerd of gedemonteerd.
8. Kinderen moeten over de nodige vaardigheden en kennis beschikken, zoals weten hoe ze moeten remmen en draaien, en de algemene regels voor veilig rijden begrijpen.
9. Als ouder/voogd bent u volledig verantwoordelijk voor de veiligheid van uw kind. Lees de instructies voor het eerste gebruik.
10. Gebruik de step niet op natte, gladde, zanderige of grindachtige oppervlakken of in de buurt van obstakels (bijv. trappen, stoepranden, afvoerputten).
11. Controleer regelmatig de technische staat van de scooter, inclusief bevestigingen, schroeven, moeren en andere onderdelen.
12. Laat de scooter niet in de regen, sneeuw of bij hoge temperaturen staan. Reinig hem met een zachte, vochtige doek.
13. Gebruik het product niet op een andere manier dan aangegeven in de instructies.

Onderdelen:

1. Voetrem
2. Standaard

MONTAGE

Er is geen gereedschap nodig. De step wordt volledig gemonteerd geleverd. U hoeft hem alleen maar uit te klappen voor gebruik.

1. Trek de vergrendelingshendel zoals weergegeven in afbeeldingen 1 en 2 en klap de step uit. (Afb. 1, 2)

2. Duw de stuurbeugel naar beneden totdat deze vastklikt. Sluit vervolgens het vergrendelingsmechanisme (Fig. 3, 4, 5).

3. Steek de handgrepen in de gaten aan beide zijden van de stuurbeugel. Bij het plaatsen van elke handgreep hoort u een veerbalvergrendeling (pen) vastklikken, wat aangeeft dat deze correct is geïnstalleerd. Zorg ervoor dat beide pennen aan de buitenkant van de beugel zichtbaar zijn. Sommige modellen hebben een knopvergrendeling die extra stabiliteit biedt voor de handgrepen.

4. Ontgrendel de hendel van de stuurkolom. Stel de hoogte af door de stang te verschuiven totdat u de veergrendel hoort vastklikken, wat aangeeft dat de stuurkolom stevig in de juiste positie is vergrendeld. Vergrendel vervolgens de stuurkolom door de hendel te sluiten. Het stuur kan op drie hoogtes worden ingesteld: 89 cm, 96,5 cm of 103,5 cm. Stel het in op de door u gewenste hoogte. (Afb. 9, 10, 11, 12)

Opmerking: De maximale stuurhoogte is aangegeven op de stuurpen. Overschrijd deze markering niet.

De scooter inklappen (Afb. 13, 14, 15):

1. Ontgrendel de hendel van de stuurkolom.
2. Verwijder de handgrepen van de stuurbeugel.
3. Open het vouwmechanisme.
4. Druk op het inklapmechanisme en klap de step in. Sluit vervolgens het mechanisme om het op zijn plaats te vergrendelen.

ONDERHOUD

Goed onderhoud is essentieel voor de prestaties en veilige werking van uw scooter. Controleer uw scooter altijd en voer het nodige onderhoud uit voor elk gebruik.
Als u dit niet doet, kan dit leiden tot defecten aan cruciale onderdelen, ernstig letsel of zelfs de dood.

1) Bij gelakte frames moet u het oppervlak afstoffen en los vuil verwijderen met een droge doek. Reinig met een vochtige doek gedrenkt in een mild schoonmaakmiddel.
2) Verwijder alle vuil dat tussen de wielen en het frame is terechtgekomen.
3) Berg uw step op in een overdekte ruimte. Laat hem niet in de regen staan en stel hem niet bloot aan corrosieve stoffen.
4) Door op het strand of in kustgebieden te rijden, wordt uw scooter blootgesteld aan zout, dat zeer corrosief is. Was uw scooter regelmatig om schade te voorkomen.
5) Als de verf is bekrast of tot op het metaal is afgebladderd, breng dan wat touch-upverf aan om roest te voorkomen. Als tijdelijke bescherming kan ook doorzichtige nagellak worden gebruikt.
6) Controleer of de wielen goed zijn bevestigd en of de asmoeren goed zijn vastgedraaid.

Producent: ABISAL SP. Z O.O.
UL. PYSKOWICKA 17, 41-807 ZABRZE, POLEN
NILS EXTREME
EU-CONFORMITEITVERKLARING is te vinden op de website van de fabrikant: www.abisal.pl/do-pobrania/

Obrigado por adquirir um produto NILS.
Após a montagem, certifique-se de que todas as peças (fixadores, porcas, parafusos) estão bem apertadas e funcionando corretamente.
O não cumprimento destas instruções pode resultar em ferimentos graves.

IMPORTANTE:

- Este produto destina-se a ser montado apenas por adultos.
- Guarde as instruções para referência futura.
- Remova imediatamente todos os componentes da embalagem (por exemplo, cartão, película plástica), pois podem representar um perigo para as crianças.

AVISOS:

1. Este produto destina-se a crianças com mais de 8 anos e peso até 100 kg. Deve ser utilizado apenas sob a supervisão de um adulto em superfícies planas e não públicas.
2. Use sempre capacete e equipamento de proteção (joelhos, cotovelos, mãos) e calçado adequado. Isto aplica-se tanto a crianças como a adultos.
3. Não utilize a trotineta em vias públicas, no trânsito, em condições meteorológicas adversas ou após o anoitecer.
4. Antes de cada utilização, verifique se todas as peças estão bem fixas, se os mecanismos de bloqueio estão engatados e se a trotineta não está danificada. Se notar alguma avaria, pare imediatamente de utilizar a trotineta.
5. A scooter foi concebida para ser utilizada por uma única pessoa. É proibido transportar duas pessoas ou transportar objetos que possam comprometer a segurança.
6. Não modifique a trotineta nem utilize peças não originais. As reparações só devem ser realizadas por um centro de assistência autorizado.
7. As crianças não devem estar perto do produto durante a montagem ou desmontagem.
8. As crianças devem ter as competências e conhecimentos necessários, tais como saber travar e virar, e compreender as regras gerais de condução segura.
9. Como pai/mãe/tutor, é totalmente responsável pela segurança do seu filho. Leia as instruções antes da primeira utilização.
10. Não utilize a trotineta em superfícies molhadas, escorregadias, arenosas ou com cascalho, nem perto de obstáculos (por exemplo, escadas, lancis, esgotos).
11. Verifique regularmente o estado técnico da scooter, incluindo fixações, parafusos, porcas e outros componentes.
12. Não deixe a scooter exposta à chuva, neve ou altas temperaturas. Limpe-a com um pano macio e húmido.
13. Não utilize o produto de qualquer outra forma que não seja a especificada nas instruções.

Peças:

1. Travão de pé
2. Suporte

MONTAGEM

Não são necessárias ferramentas. A scooter vem totalmente montada. Basta desdobrá-la antes de usar.

1. Puxe a alavanca de bloqueio conforme mostrado nas Figuras 1 e 2 e, em seguida, desdobre a scooter. (Fig. 1, 2)

2. Empurre o suporte do guiador até encaixar no lugar. Em seguida, feche o mecanismo de bloqueio (Fig. 3, 4, 5).

3. Insira os punhos nos orifícios em ambos os lados do suporte do guiador. Ao instalar cada punho, ouvirá uma mola de esferas (pino) encaixar no lugar, indicando que está corretamente instalado. Certifique-se de que ambos os pinos estão visíveis na parte externa do suporte. Alguns modelos têm um botão de bloqueio que proporciona estabilidade adicional aos punhos.

4. Desbloqueie a alavanca da coluna de direção. Ajuste a altura deslizando a haste até ouvir o clique da mola encaixar no lugar, indicando que a coluna de direção está bem travada na posição correta. Em seguida, bloqueie a coluna de direção fechando a alavanca. O guiador pode ser ajustado em uma das três alturas: 89 cm, 96,5 cm ou 103,5 cm. Ajuste-o na altura desejada. (Fig. 9, 10, 11, 12)
Nota: A altura máxima do guiador está marcada na haste do guiador. Não exceda esta marca.

Dobrar a scooter (Fig. 13, 14, 15):

1. Desbloqueie a alavanca da coluna de direção.
2. Remova os punhos do suporte da coluna de direção.
3. Abra o mecanismo de dobragem.
4. Pressione o mecanismo dobrável e dobre a scooter. Em seguida, feche o mecanismo para travá-lo no lugar.

MANUTENÇÃO

A manutenção adequada é essencial para o desempenho e a operação segura da sua scooter. Sempre inspecione a sua scooter e faça a manutenção necessária antes de cada uso. Não fazer isso pode resultar em mau funcionamento de peças críticas, ferimentos graves ou até mesmo morte.

1) Para estruturas pintadas, limpe o pó da superfície e remova a sujidade solta com um pano seco. Para limpar, passe um pano húmido embebido em detergente neutro.
2) Remova quaisquer detritos presos entre as rodas e o quadro.
3) Guarde a sua scooter numa área coberta. Evite deixá-la à chuva ou expô-la a substâncias corrosivas.
4) Andar em praias ou áreas costeiras expõe a sua scooter ao sal, que é altamente corrosivo. Lave a sua scooter com frequência para evitar danos.
5) Se a pintura estiver riscada ou lascada até ao metal, aplique tinta de retoque para evitar ferrugem. O verniz transparente também pode ser usado como medida de proteção temporária.
6) Verifique se as rodas estão bem fixadas e se as porcas do eixo estão bem apertadas.

Fabricante: ABISAL SP. Z O.O.
UL. PYSKOWICKA 17, 41-807 ZABRZE, POLÓNIA
NILS EXTREME
A DECLARAÇÃO DE CONFORMIDADE UE pode ser encontrada no site do fabricante: www.abisal.pl/do-pobrania/

Vă mulțumim că ați achiziționat un produs NILS.
După asamblare, asigurați-vă că toate piesele (elementele de fixare, piulițele, șuruburile) sunt bine fixate și funcționează corect.
Nerespectarea acestor instrucțiuni poate duce la vătămări grave.

IMPORTANT:

- Acest produs este destinat asamblării numai de către adulți.
- Păstrați instrucțiunile pentru consultare ulterioară.
- Îndepărtați imediat toate componentele ambalajului (de exemplu, carton, folie de plastic), deoarece acestea pot prezenta un pericol pentru copii.

AVERTISMENTE:

1.Acest produs este destinat copiilor cu vârsta peste 8 ani și greutate de până la 100 kg. Trebuie utilizat numai sub supravegherea unui adult, pe suprafețe plane, care nu sunt publice.
2. Purtați întotdeauna cască și echipament de protecție (genunchi, coate, mâini) și încălțăminte adecvată. Acest lucru se aplică atât copiilor, cât și adulților.
3. Nu utilizați trotineta pe drumurile publice, în trafic, în condiții meteorologice dificile sau după lăsarea întunericului.
4. Înainte de fiecare utilizare, verificați dacă toate piesele sunt fixate, mecanismele de blocare sunt activate și scuterul nu este deteriorat. Dacă observați defecte, opriți imediat utilizarea scuterului.
5. Trotineta este concepută pentru a fi utilizată de o singură persoană. Este interzisă utilizarea trotinetei de către două persoane sau cu obiecte suplimentare care pot afecta siguranța.
6. Nu modificați trotineta și nu utilizați piese care nu sunt originale. Reparațiile trebuie efectuate numai de un centru de service autorizat.
7. Copiii nu trebuie să se afle în apropierea produsului în timpul asamblării sau dezasamblării acestuia.
8. Copiii trebuie să aibă abilitățile și cunoștințele necesare, cum ar fi să știe să frâneze și să vireze și să înțeleagă regulile generale de siguranță în timpul mersului cu bicicleta.
9. În calitate de părinte/tutore, sunteți pe deplin responsabil pentru siguranța copilului dumneavoastră. Citiți instrucțiunile înainte de prima utilizare.
10. Nu utilizați trotineta pe suprafețe umede, alunecoase, nisipoase sau cu pietriș sau în apropierea obstacolelor (de exemplu, scări, borduri, canalizări).
11. Verificați periodic starea tehnică a scuterului, inclusiv fixările, șuruburile, piulițele și alte componente.
12. Nu lăsați scuterul în ploaie, zăpadă sau la temperaturi ridicate. Curățați-l cu o cârpă moale și umedă.
13. Nu utilizați produsul în alt mod decât cel specificat în instrucțiuni.

Piese:

1. Frână de picior
2. Cric

ASAMBLARE

Nu sunt necesare unelte. Trotineta este livrată complet asamblată. Pur și simplu desfă-o înainte de utilizare.

1. Trageți maneta de blocare așa cum se arată în figurile 1 și 2, apoi desfășurați trotineta. (Fig. 1, 2)

2. Împingeți suportul ghidonului până când se fixează în poziție. Apoi, închideți mecanismul de blocare (Fig. 3, 4, 5).

3. Introduceți mânerele în orificiile de pe ambele părți ale suportului ghidajului. La instalarea fiecărui mâner, veți auzi un clic al zăvorului cu bilă (știft) care indică faptul că acesta este instalat corect. Asigurați-vă că ambele știfturi sunt vizibile pe partea exterioară a suportului. Unele modele au un buton de blocare care oferă stabilitate suplimentară mânerelor.

4. Deblocați maneta coloanei de direcție. Reglați înălțimea glisând tija până când auziți clic de fixare a arcului, indicând că coloana de direcție este blocată în poziția corectă. Apoi, blocați coloana de direcție închizând maneta. Ghidonul poate fi reglat la una dintre cele trei înălțimi: 89 cm, 96,5 cm sau 103,5 cm. Reglați-l la înălțimea dorită. (Fig. 9, 10, 11, 12)

Notă: Înălțimea maximă a ghidonului este marcată pe tija ghidonului. Nu depășiți această marcaj.

Plierea scuterului (Fig. 13, 14, 15):

1. Deblocați maneta coloanei de direcție.
2. Scoateți mânerele din suportul de direcție.
3. Deschideți mecanismul de pliere.
4. Apăsați mecanismul de pliere și pliați trotineta. Apoi, închideți mecanismul pentru a-l bloca în poziție.

ÎNTREȚINERE

Întreținerea corespunzătoare este esențială pentru performanța și funcționarea în siguranță a trotinetei dvs. Verificați întotdeauna trotineta și efectuați orice operațiuni de întreținere necesare înainte de fiecare utilizare. Nerespectarea acestei cerințe poate duce la funcționarea defectuoasă a pieselor critice, la vătămări grave sau chiar la deces.

1) Pentru cadrele vopsite, îndepărtați praful de pe suprafață și murdăria cu o cârpă uscată. Pentru a curăța, ștergeți cu o cârpă umezită cu o soluție detergentă ușoară.
2) Îndepărtați orice resturi prinse între roți și cadru.
3) Depozitați trotineta într-un loc acoperit. Evitați să o lăsați în ploaie sau să o expuneți la substanțe corozive.
4) Conducerea pe plaje sau în zone de coastă expune trotineta la sare, care este foarte corozivă. Spălați trotineta frecvent pentru a preveni deteriorarea.
5) Dacă vopseaua este zgâriată sau ciobită până la metal, aplicați vopsea de retuș pentru a preveni ruginirea. Lacul de unghii transparent poate fi utilizat și ca măsură de protecție temporară.
6) Verificați dacă roțile sunt fixate bine și dacă piulițele axului sunt strânse corespunzător.

Producător: ABISAL SP. Z O.O.
UL. PYSKOWICKA 17, 41-807 ZABRZE, POLONIA
NILS EXTREME
DECLARAȚIA UE DE CONFORMITATE poate fi găsită pe site-ul web al producătorului: www.abisal.pl/do-pobrania/

Ďakujeme vám za zakúpenie produktu NILS.
Po montáži sa uistite, že všetky časti (upevňovacie prvky, matice, skrutky) sú pevne upevnené a správne fungujú.
Nedodržanie týchto pokynov môže mať za následok vážne zranenie.

DÔLEŽITÉ:

- Tento produkt je určený na montáž výlučne dospelými osobami.
- Návod si uchovajte pre budúce použitie.
- Okamžite odstráňte všetky obalové materiály (napr. lepenku, plastovú fóliu), ktoré môžu predstavovať nebezpečenstvo pre deti.

VAROVANIA:

1. Tento výrobok je určený pre deti staršie ako 8 rokov s hmotnosťou do 100 kg. Mal by sa používať iba pod dohľadom dospelých na rovných, neverejných plochách.
2. Vždy používajte prilbu a ochranné pomôcky (kolená, lakte, ruky) a vhodnú obuv. To platí pre deti aj dospelých.
3. Kolobežku nepoužívajte na verejných komunikáciách, v premávke, za nepriaznivých poveternostných podmienok alebo po zotmení.
4. Pred každým použitím skontrolujte, či sú všetky časti pevne uchytené, poistné mechanizmy zapnuté a kolobežka nie je poškodená. Ak zistíte akékoľvek poruchy, kolobežku ihneď prestaňte používať.
5. Kolobežka je určená len pre jednu osobu. Jazda s dvoma osobami alebo s ďalšími predmetmi, ktoré môžu ovplyvniť bezpečnosť, je zakázaná.
6. Kolobežku nemodifikujte a nepoužívajte neoriginálny diely. Opravy smie vykonávať iba autorizované servisné stredisko.
7. Deti sa nesmú zdržiavať v blízkosti výrobku počas jeho montáže alebo demontáže.
8. Deti musia mať potrebné zručnosti a vedomosti, ako napríklad vedieť brzdiť a zatáčať a rozumieť všeobecným pravidlám bezpečnej jazdy.
9. Ako rodič/opatrovník nesiete plnú zodpovednosť za bezpečnosť svojho dieťaťa. Pred prvým použitím si prečítajte návod.
10. Kolobežku nepoužívajte na mokrom, klzkom, pieskovom alebo štrkovom povrchu ani v blízkosti prekážok (napr. schody, obrubníky, kanály).
11. Pravidelne kontrolujte technický stav kolobežky, vrátane upevnení, skrutiek, matíc a ostatných komponentov.
12. Kolobežku nenechávajte v daždi, snehu ani pri vysokých teplotách. Čistite ju mäkkou, vlhkou handričkou.
13. Produkt nepoužívajte iným spôsobom, ako je uvedené v návode.

Súčiastky:

1. Nožná brzda
2. Stojan

MONTÁŽ

Nie sú potrebné žiadne náradie. Kolobežka je dodávaná kompletne zmontovaná. Pred použitím ju stačí rozložiť.

1. Potiahnite poistnú páčku tak, ako je znázornené na obrázkoch 1 a 2, a potom rozložte kolobežku. (Obr. 1, 2)

2. Zatlačte držiak riadidiel, kým nezapadne na miesto. Potom uzavrite poistný mechanizmus (obr. 3, 4, 5).

3. Vložte rukoväte do otvorov na oboch stranách držiaka riadidiel. Pri inštalácii každej rukoväte počujete cvaknutie pružinovej guľôčkovej západky (čapu), čo znamená, že je správne nainštalovaná. Uistite sa, že oba čapy sú viditeľné na vonkajšej strane držiaka. Niektoré modely majú tlačidlovú poistku, ktorá poskytuje dodatočnú stabilitu rukovätí.

4. Odomknite páčku na stĺpiku riadenia. Nastavte výšku posunutím tyče, kým nezačujete cvaknutie pružinovej západky, čo znamená, že stĺpik riadenia je bezpečne zaistený v správnej polohe. Potom stĺpik riadenia zaistite zatvorením páčky. Riadidlá možno nastaviť do jednej z troch výšok: 89 cm, 96,5 cm alebo 103,5 cm. Nastavte ich do požadovanej výšky. (Obr. 9, 10, 11, 12)

Poznámka: Maximálna výška riadidiel je vyznačená na stredovej rúrke riadidiel. Táto značka nesmie byť prekročená.

Skladanie kolobežky (obr. 13, 14, 15):

1. Odomknite páčku riadidiel.
2. Odstráňte rukoväte z riadidiel.
3. Otvorte skladací mechanizmus.
4. Stlačte sklopný mechanizmus a sklopte kolobežku. Potom mechanizmus uzavrite, aby sa zaistil na mieste.

ÚDRŽBA

Správna údržba je nevyhnutná pre výkon a bezpečnú prevádzku vášho kolobežky. Pred každým použitím vždy skontrolujte kolobežku a vykonajte potrebnú údržbu. Nedodržanie tohto pokynu môže mať za následok poruchu dôležitých častí, vážne zranenie alebo dokonca smrť.

1) V prípade lakovaných rámov utrite prach z povrchu a odstráňte voľné nečistoty suchou handričkou. Na čistenie utrite vlhkou handričkou namočenou v roztoku jemného čistiaceho prostriedku.
2) Odstráňte všetky nečistoty, ktoré sa zachytili medzi kolesami a rámom.
3) Kolobežku skladujte na krytém mieste. Nenechávajte ju vystavenú dažďu ani korozívnym látkam.
4) Jazda na pláži alebo v pobrežných oblastiach vystavuje kolobežku pôsobeniu soli, ktorá je vysoko korozívna. Kolobežku často umývajte, aby nedošlo k jej poškodeniu.
5) Ak je farba poškriabaná alebo odlúpaná až na kov, naneste opravný lak, aby sa zabránilo korózii. Ako dočasnú ochranu môžete použiť aj číry lak na nechty.
6) Skontrolujte, či sú kolesá pevne uchytené a či sú matice náprav správne utiahnuté.

Výrobca: ABISAL SP. Z O.O.
UL. PYSKOWICKA 17, 41-807 ZABRZE, POĽSKO
NILS EXTREME
ES VYHLÁSENIE O ZHODE nájdete na webovej stránke výrobcu: www.abisal.pl/do-pobrania/

Hvala za nakup izdelka NILS.
Po sestavi preverite, ali so vsi deli (pritrdilni elementi, matice, vijaki) varno pritrjeni in delujejo pravilno.
Neupoštevanje teh navodil lahko povzroči hude poškodbe.

POMEMBNO:

- Ta izdelek je namenjen sestavi s strani odraslih oseb.
- Navodila shranite za poznejšo uporabo.
- Takoj odstranite vse embalažne dele (npr. karton, plastično folijo), saj lahko predstavljajo nevarnost za otroke.

OPOZORILA:

1. Ta izdelek je namenjen otrokom, starejšim od 8 let in težkim do 100 kg. Uporabljati ga je treba samo pod nadzorom odraslih na ravnih, javno nedostopnih površinah.
2. Vedno nosite čelado in zaščitno opremo (kolena, komolci, roke) ter primerno obutev. To velja tako za otroke kot za odrasle.
3. Skuterja ne uporabljajte na javnih cestah, v prometu, v slabih vremenskih razmerah ali po mraku.
4. Pred vsako uporabo preverite, ali so vsi deli pritrjeni, zaporni mehanizmi delujejo in ali skuter ni poškodovan. Če opazite kakršne koli napake, takoj prenehajte uporabljati skuter.
5. Skuter je namenjen uporabi le eni osebi. Vožnja z dvema osebama ali z dodatnimi predmeti, ki lahko vplivajo na varnost, je prepovedana.
6. Skuterja ne spreminjajte in ne uporabljajte neoriginalnih delov. Popravila naj izvaja samo pooblaščeni servisni center.
7. Otroci ne smejo biti v bližini izdelka med sestavljanjem ali razstavljanjem.
8. Otroci morajo imeti potrebna znanja in spretnosti, kot so znanje zaviranja in zavijanja ter razumevanje splošnih pravil varne vožnje.
9. Kot starš/skrbnik ste v celoti odgovorni za varnost svojega otroka. Pred prvo uporabo preberite navodila.
10. Skuterja ne uporabljajte na mokrih, spolzkih, peščenih ali gramoznih površinah ali v bližini ovir (npr. stopnic, robnikov, odtočnih kanalov).
11. Redno preverjajte tehnično stanje skuterja, vključno s pritrditvami, vijaki, maticami in drugimi sestavnimi deli.
12. Skuterja ne puščajte na dežju, snegu ali visokih temperaturah. Očistite ga z mehko, vlažno krpo.
13. Izdelka ne uporabljajte na noben drug način, kot je navedeno v navodilih.

Deli:

1. Nogavica
2. Stojalo

MONTAŽA

Ni potrebno orodje. Skuter je v celoti sestavljen. Pred uporabo ga preprosto raztegnite.

1. Potegnite zaporni ročaj, kot je prikazano na slikah 1 in 2, nato raztegnite skuter. (Sl. 1, 2)

2. Potisnite nosilec krmila, dokler ne zaskoči na svoje mesto. Nato zaprite zaporni mehanizem (sl. 3, 4, 5).

3. Vstavite ročaji v odprtine na obeh straneh nosilca krmila. Pri namestitvi vsakega ročaja boste zaslišali klik spominske zaponke (zatiča), ki označuje, da je pravilno nameščen. Preverite, da sta oba zatiča vidna na zunanji strani nosilca. Nekateri modeli imajo gumb za zaklepanje, ki zagotavlja dodatno stabilnost ročajev.

4. Odklopite ročico volanskega droga. Višino nastavite tako, da potisnete palico, dokler ne zaslišite klik sponke, ki označuje, da je volanski drog varno zaklenjen v pravilnem položaju. Nato volanski drog zaklenite z zapiranjem ročice. Krmilo lahko nastavite na eno od treh višin: 89 cm, 96,5 cm ali 103,5 cm. Nastavite ga na želeno višino. (Sl. 9, 10, 11, 12)

Opomba: Največja višina krmila je označena na krmilnem drogu. Te oznake ne smete preseči.

Zlaganje skuterja (sl. 13, 14, 15):

1. Odklopite ročico krmilne gredi.
2. Odstranite ročaji iz krmilnega nosilca.
3. Odprite mehanizem za zlaganje.
4. Pritisnite mehanizem za zlaganje in zložite skuter. Nato zaprite mehanizem, da se zaskoči na svoje mesto.

VZDRŽEVANJE

Pravilno vzdrževanje je bistveno za delovanje in varno uporabo skuterja. Pred vsako uporabo vedno preglejte skuter in opravite potrebno vzdrževanje.
Če tega ne storite, lahko pride do okvare kritičnih delov, hudih poškodb ali celo smrti.

1) Pri lakiranih okvirjih obrišite prah s površine in odstranite ohlapno umazanijo s suho krpo. Za čiščenje obrišite z vlažno krpo, namočeno v blagem detergentu.
2) Odstranite vse ostanke, ki so se nabrali med kolesi in okvirjem.
3) Skooter shranite na pokritem mestu. Ne puščajte ga na dežju ali izpostavljenega korozivnim snovem.
4) Vožnja po plažah ali obalnih območjih izpostavlja skuter soli, ki je zelo korozivna. Skuter redno umivajte, da preprečite poškodbe.
5) Če je barva opraskana ali odtrgana do kovine, nanesite popravno barvo, da preprečite rjavenje. Kot začasni zaščitni ukrep lahko uporabite tudi prozoren lak za nohte.
6) Preverite, ali so kolesa trdno pritrjena in ali so matice osi pravilno zategnjene.

Proizvajalec: ABISAL SP. Z O.O.
UL. PYSKOWICKA 17, 41-807 ZABRZE, POLJSKA
NILS EXTREME
EU IZJAVA O SKLADNOSTI je na voljo na spletni strani proizvajalca: www.abisal.pl/do-pobrania/

Tack för att du har köpt en NILS-produkt.
Efter montering, kontrollera att alla delar (fästelement, muttrar, skruvar) är ordentligt fastsatta och fungerar korrekt.
Underlåtenhet att följa dessa anvisningar kan leda till allvarliga personskador.

VIKTIGT

- Denna produkt är endast avsedd att monteras av vuxna.
- Spara instruktionerna för framtida bruk.
- Ta omedelbart bort alla förpackningskomponenter (t.ex. kartong, plastfilm) eftersom de kan utgöra en fara för barn.

VARNINGAR

1. Denna produkt är avsedd för barn över 8 år och väger upp till 100 kg. Den ska endast användas under uppsikt av vuxna på plana, icke-offentliga ytor.
2. Använd alltid hjälm och skyddsutrustning (knäskydd, armbågsskydd, handskar) samt lämpliga skor. Detta gäller både barn och vuxna.
3. Använd inte sparkcykeln på allmänna vägar, i trafik, vid svåra väderförhållanden eller efter mörkrets inbrott.
4. Kontrollera före varje användning att alla delar sitter ordentligt, att låsmekanismerna är aktiverade och att scootern inte är skadad. Om du upptäcker några fel, sluta omedelbart att använda scootern.
5. Scootern är avsedd för användning av endast en person. Det är förbjudet att åka med två personer eller med extra föremål som kan påverka säkerheten.
6. Modifiera inte scootern och använd inte icke-originaldelar. Reparationer får endast utföras av ett auktoriserat servicecenter.
7. Barn får inte vistas i närheten av produkten när den monteras eller demonteras.
8. Barn måste ha nödvändiga färdigheter och kunskaper, såsom att kunna bromsa och svänga, samt förstå de allmänna reglerna för säker cykling.
9. Som förälder/vårdnadshavare är du fullt ansvarig för ditt barns säkerhet. Läs instruktionerna före första användningen.
10. Använd inte sparkcykeln på våta, hala, sandiga eller grusiga underlag eller i närheten av hinder (t.ex. trappor, trottoarkanter, avloppsbrunnar).
11. Kontrollera regelbundet scooterns tekniska skick, inklusive fästelement, skruvar, muttrar och andra komponenter.
12. Lämna inte scootern i regn, snö eller höga temperaturer. Rengör den med en mjuk, fuktig trasa.
13. Använd inte produkten på något annat sätt än det som anges i bruksanvisningen.

Delar:

1. Fotbroms
2. Stöd

MONTERING

Inga verktyg behövs. Scootern levereras helt monterad. Fäll bara upp den före användning.

1. Dra i låsspaken enligt bilderna 1 och 2 och fäll sedan ut sparkcykeln. (Fig. 1, 2)

2. Tryck på styret tills det klickar på plats. Stäng sedan låsmekanismen (Fig. 3, 4, 5).

3. Sätt in handtagen i hålen på båda sidor av styrfästet. När du monterar varje handtag hör du en fjäderkula (stift) klicka på plats, vilket indikerar att det är korrekt monterat. Se till att båda stiften är synliga på utsidan av fästet. Vissa modeller har ett knappspärr som ger extra stabilitet för handtagen.

4. Lås upp rattstångens spak. Justera höjden genom att skjuta stången tills du hör fjäderlåset klicka på plats, vilket indikerar att rattstången är ordentligt låst i rätt läge. Lås sedan rattstången genom att stänga spaken. Styret kan ställas in i tre olika höjder: 89 cm, 96,5 cm eller 103,5 cm. Justera det till önskad höjd. (Fig. 9, 10, 11, 12)

Obs! Den maximala styrets höjd är markerad på styrets skaft. Överskrid inte denna markering.

Fälla ihop scootern (Fig. 13, 14, 15):

1. Lås upp styrstångens spärr.
2. Ta bort handtagen från styrfästet.
3. Öppna fällmekanismen.
4. Tryck på fällmekanismen och fäll ihop scootern. Stäng sedan mekanismen för att låsa den på plats.

UNDERHÅLL

Korrekt underhåll är viktigt för att din sparkcykel ska fungera och vara säker att använda. Kontrollera alltid din sparkcykel och utför nödvändigt underhåll före varje användning. Underlåtenhet att göra detta kan leda till funktionsfel i viktiga delar, allvarliga skador eller till och med dödsfall.

1) För lackerade ramar, damma av ytan och ta bort löst smuts med en torr trasa. Rengör med en fuktig trasa indränkt i ett milt rengöringsmedel.
2) Ta bort eventuellt skräp som fastnat mellan hjulen och ramen.
3) Förvara din scooter på en täckt plats. Undvik att lämna den ute i regn eller utsätta den för frätande ämnen.
4) Om du kör på stränder eller i kustområden utsätts din scooter för salt, som är mycket frätande. Tvätta din scooter ofta för att undvika skador.
5) Om färgen är repad eller flagnad så att metallen syns, applicera touch-up-färg för att förhindra rost. Klar nagellack kan också användas som ett tillfälligt skydd.
6) Kontrollera att hjulen sitter ordentligt fast och att axelmuttrarna är ordentligt åtdragna.

Tillverkare: ABISAL SP. Z O.O.
UL. PYSKOWICKA 17, 41-807 ZABRZE, POLEN
NILS EXTREME
EU:s försäkran om överensstämmelse finns på tillverkarens webbplats: www.abisal.pl/do-pobrania/

Дякуємо за придбання продукту NILS.
Після складання переконайтеся, що всі деталі (кріплення, гайки, гвинти) надійно закріплені та працюють належним чином.
Недотримання цих інструкцій може призвести до серйозних травм.

ВАЖЛИВО

- Цей виріб призначений для складання тільки дорослими.
- Збережіть інструкцію для подальшого використання.
- Негайно видаліть усі компоненти упаковки (наприклад, картон, поліетиленову плівку), оскільки вони можуть становити небезпеку для дітей.

ПОПЕРЕДЖЕННЯ

1.Цей виріб призначений для дітей віком від 8 років і вагою до 100 кг. Використовувати його можна тільки під наглядом дорослих на рівній, закритій для сторонніх поверхні.
2. Завжди носіть шолом та захисне спорядження (на коліна, лікті, руки) та відповідне взуття. Це стосується як дітей, так і дорослих.
3. Не використовуйте самокат на дорогах загального користування, в умовах дорожнього руху, в складних погодних умовах або після настання темряви.
4. Перед кожним використанням переконайтеся, що всі деталі надійно закріплені, механізми блокування зафіксовані, а самокат не пошкоджений. Якщо ви помітили будь-які несправності, негайно припиніть використання самоката.
5. Скутер призначений для використання тільки однією особою. Катання з двома особами або з додатковими предметами, які можуть вплинути на безпеку, заборонено.
6. Не модифікуйте самокат і не використовуйте неоригінальні деталі. Ремонт повинен виконуватися тільки в авторизованому сервісному центрі.
7. Діти не повинні перебувати поблизу виробу під час його складання або розбирання.
8. Діти повинні мати необхідні навички та знання, такі як вміння гальмувати та повертати, а також розуміти загальні правила безпечної їзди.
9. Як батьки/опікуни, ви несете повну відповідальність за безпеку своєї дитини. Перед першим використанням прочитайте інструкцію.
10. Не використовуйте самокат на мокрій, слизькій, піщаній або гравійній поверхні, а також поблизу перешкод (наприклад, сходів, бордюрів, каналізаційних люків).
11. Регулярно перевіряйте технічний стан скутера, включаючи кріплення, гвинти, гайки та інші компоненти.
12. Не залишайте самокат під дощем, снігом або при високих температурах. Очищайте його м'якою вологою ганчіркою.
13. Не використовуйте виріб в інших цілях, крім зазначених в інструкції.

Деталі:

1. Ножний гальмо
2. Підніжка

МОНТАЖ

Інструменти не потрібні. Самокат поставляється в повністю зібраному вигляді. Перед використанням просто розкладіть його.

1. Потягніть за фіксуючий важіль, як показано на малюнках 1 і 2, а потім розкладіть самокат. (Мал. 1, 2)

2. Натисніть кронштейн керма, доки він не зафіксується. Потім закрийте фіксуючий механізм (рис. 3, 4, 5).

3. Вставте ручки в отвори з обох боків кронштейна керма. Під час встановлення кожної ручки ви почуєте клацання пружинної кулькової засувки (штифта), що означає, що вона встановлена правильно. Переконайтеся, що обидва штифти видно ззовні кронштейна. Деякі моделі мають кнопковий замок, що забезпечує додаткову стійкість ручок.

4. Розблокуйте важіль рульової колонки. Відрегулюйте висоту, переміщаючи шток, доки не почуєте клацання пружинного засуву, що означає, що рульова колонка надійно зафіксована в правильному положенні. Потім зафіксуйте рульову колонку, закривши важіль. Рукоятку можна встановити на одну з трьох висот: 89 см, 96,5 см або 103,5 см. Відрегулюйте її на бажану висоту. (Рис. 9, 10, 11, 12)

Примітка: Максимальна висота керма позначена на штоку керма. Не перевищуйте цю позначку.

Складання скутера (рис. 13, 14, 15):

1. Розблокуйте важіль рульової колонки.
2. Зніміть ручки з кронштейна керма.
3. Відкрийте механізм складання.
4. Натисніть на механізм складання і складіть самокат. Потім закрийте механізм, щоб зафіксувати його в цьому положенні.

ТЕХНІЧНЕ ОБСЛУГОВУВАННЯ

Правильний догляд є необхідною умовою для забезпечення працездатності та безпечної експлуатації самоката. Перед кожним використанням обов'язково перевіряйте самокат і виконуйте необхідне технічне обслуговування. Недотримання цієї вимоги може призвести до несправності важливих деталей, серйозних травм або навіть смерті.

1) Для фарбованих рам протріть поверхню від пилу та видаліть бруд сухою ганчіркою. Для очищення протріть вологою ганчіркою, змоченою в розчині м'якого миючого засобу.
2) Видаліть будь-які сміття, що потрапили між колесами та рамою.
3) Зберігайте самокат у закритому приміщенні. Не залишайте його під дощем або під впливом корозійних речовин.
4) Їзда на пляжах або в прибережних районах піддає самокат впливу солі, яка має сильну корозійну дію. Часто мийте самокат, щоб запобігти пошкодженню.
5) Якщо фарба подряпана або відшарувалася до металу, нанесіть фарбу для підфарбовування, щоб запобігти появі іржі. Як тимчасовий захисний засіб можна також використовувати прозорий лак для нігтів.
6) Перевірте, чи колеса надійно закріплені і чи гайки осі правильно затягнуті.

Виробник: ABISAL SP. Z O.O.
UL. PYSKOWICKA 17, 41-807 ZABRZE, ПОЛЬЩА
NILS EXTREME
Декларація відповідності ЄС знаходиться на веб-сайті виробника: www.abisal.pl/do-pobrania/

Abisal Sp. z o.o.
ul. Pyskowicka 17
41-807 Zabrze
www.abisal.pl

GUARANTEE CARD

Article name:…….
EAN code:…….
Date of sale: ……..

GUARANTEE TERMS:

1. The Seller, on behalf of the Guarantor, provides a guarantee in the territory of the Republic of Poland for a period of 24 months from the date of sale.
2. The guarantee will be honoured by the shop or service centre upon presentation by the customer:
- a legibly and correctly completed warranty card with the sales stamp and the seller's signature,
- a valid proof of purchase of the equipment with the date of sale / receipt, the goods claimed.
3. Any defects and damage discovered during the warranty period will be repaired free of charge within a maximum of 21 days from the date of delivery of the goods to the service.
4. In the case of the necessity to import parts, the repair period may be extended by the time necessary for their import, but not longer than 90 days.
5. The warranty does not cover:
- mechanical damage and defects caused by them,
- damages and defects resulting from improper use and storage,
- improper assembly and maintenance,
- damage and wear of components such as cables, straps, rubber parts, pedals, sponge grips, wheels, bearings, etc.
6. The warranty is void in the event of:
- expiry date,
- self-repair,
- failure to observe the rules of correct operation.
7. Product returned for repair should be complete and clean. In the case of defects the service has the right to refuse acceptance for repair. If the product is delivered dirty, the service centre may refuse to accept it or clean it at the customer's expense with his written consent.
8. The warranty does not cover installation and maintenance work, which, according to the user manual, must be carried out by the user himself.
9. The guarantor also informs that it provides post-warranty service.
10. The goods should be protected for shipping.
11. In order to make use of the warranty, please follow the procedure on the website: https://serwis.abisal.pl/.

In case of non-conformity of the sold thing with the contract, the buyer is entitled by law to legal remedies from and at the expense of the seller. The guarantee does not affect such remedies.

THE EQUIPMENT IS NOT INTENDED FOR REHABILITATION AND THERAPY

NOTES ON THE COURSE OF REPAIRS

Item	Date of notification	Date of provision	Course of repairs	Signature of the recipient (shop, owner)

Abisal Sp. z o.o.
ul. Pyskowicka 17
41-807 Zabrze
www.abisal.pl

KARTA GWARANCYJNA

Nazwa artykułu:……
Kod EAN:…….
Data sprzedaży:…….

WARUNKI GWARANCJI:

1. Sprzedawca w imieniu Gwaranta udziela gwarancji na terytorium RP na okres 24 miesięcy od daty sprzedaży.
2. Gwarancja będzie respektowana przez sklep lub serwis po przedstawieniu przez klienta:
- czytelnie i poprawnie wypełnionej karty gwarancyjnej z pieczątką sprzedaży oraz podpisem sprzedawcy,
- ważnego dowodu zakupu sprzętu z datą sprzedaży / rachunku, reklamowanego towaru.
3. Ewentualne wady i uszkodzenia ujawniane w okresie gwarancyjnym będą naprawiane bezpłatnie w terminie nie dłuższym niż 21 dni od daty dostarczenia towaru do serwisu.
4. W przypadku konieczności sprowadzenia części z importu okres naprawy może się wydłużyć o czas niezbędny do ich sprowadzenia jednak nie dłużej niż o 90 dni.
5. Gwarancją nie są objęte:
- uszkodzenia mechaniczne i wywołane nimi wady,
- uszkodzenia i wady wynikłe wskutek niewłaściwego z przeznaczeniem użytkowania i przechowywania,
- niewłaściwy montaż i konserwacja,
- uszkodzenia i zużycie takich elementów jak: linki, paski, elementy gumowe, pedały, uchwyty z gąbki, kółka, łożyska itp.
6. Gwarancja traci ważność w przypadku:
- upływu terminu ważności,
- samodzielnych napraw,
- nieprzestrzegania zasad prawidłowej eksploatacji.
7. Produkt oddany do naprawy powinien być kompletny i czysty. W przypadku stwierdzenia braków serwis ma prawo odmówić przyjęcia do naprawy. W przypadku dostarczenia brudnego produktu serwis może odmówić jego przyjęcia lub też na koszt klienta za jego pisemną zgodą dokonać czyszczenia.
8. Gwarancją nie są objęte czynności związane z montażem, konserwacją, które zgodnie z instrukcją obsługi użytkownik zobowiązany jest wykonać we własnym zakresie.
9. Gwarant informuje również, że prowadzi serwis pogwarancyjny.
10. Towar powinien być zabezpieczony do wysyłki.
11. W celu skorzystania z gwarancji, przestrzegaj procedury zamieszonej na stronie internetowej: https://serwis.abisal.pl/

W przypadku braku zgodności rzeczy sprzedanej z umową kupującemu z mocy prawa przysługują środki ochrony prawnej ze strony i na koszt sprzedawcy. Gwarancja nie ma wpływu na te środki ochrony prawnej.

SPRZĘT NIE JEST PRZEZNACZONY DO UŻYTKU W CELACH REHABILITACYJNYCH I TERAPEUTYCZNYCH.

ADNOTACJE O PRZEBIEGU NAPRAW

L.p.	Data zgłoszenia	Data wydania	Przebieg napraw	Podpis odbierającego (sklep, właściciel)

Abisal Sp. z o.o.
ul. Pyskowicka 17
41-807 Zabrze
www.abisal.pl

ZÁRUČNÍ LIST

Název produktu:……
EAN kód:……..
Datum prodeje:……..

ZÁRUČNÍ PODMÍNKY:

1. Prodávající jménem Ručitele poskytuje záruku na území Polské republiky na dobu 24 měsíců od data prodeje.
2. Záruka bude uznána prodejnou nebo servisním střediskem po předložení zákazníkem:
- čitelně a správně vyplněný záruční list s prodejním razítkem a podpisem prodávajícího,
- platný doklad o koupi zařízení s datem prodeje/příjmu, reklamované zboží.
3. Veškeré závady a poškození zjištěné v záruční době budou bezplatně odstraněny nejpozději do 21 dnů ode dne doručení zboží do servisu.
4. V případě nutnosti dovozu dílů může být doba opravy prodloužena o dobu nutnou k jejich dovozu, nejdéle však o 90 dnů.
5. Záruka se nevztahuje na:
- mechanická poškození a jimi způsobené závady,
- poškození a závady vzniklé v důsledku nesprávného používání a skladování,
- nesprávné montáže a údržby,
- poškození a opotřebení součástí, jako jsou kabely, řemínky, gumové díly, pedály, houbové rukojeti, kola, ložiska atd.
6. Záruka zaniká v případě:
- datum vypršení platnosti,
- samoopravy,
- nedodržení pravidel správného provozu.
7. Výrobek vrácený k opravě by měl být kompletní a čistý. V případě závad má servis právo odmítnout přijetí do opravy. Pokud je výrobek dodán znečištěný, může jej servisní středisko s písemným souhlasem zákazníka odmítnout přijmout nebo jej na jeho náklady vyčistit.
8. Záruka se nevztahuje na instalační a údržbářské práce, které si podle návodu k obsluze musí uživatel provádět sám.
9. Garant dále informuje, že poskytuje pozáruční servis.
10. Zboží by mělo být chráněno pro přepravu.
11. Pro uplatnění záruky postupujte podle postupu na internetových stránkách: https://serwis.abisal.pl/.

Pokud zboží neodpovídá smlouvě, má kupující ze zákona nárok na zajištění právní ochrany na náklady prodávajícího. Záruka nemá na tyto zákonné opravné prostředky vliv.

ZAŘÍZENÍ NENÍ URČENO K POUŽITÍ PRO RAHABILITAČNÍ A TERAPEUTICKÉ ÚČELY.

UPOZORNĚNÍ O OPRAVĚ

Č.	Datum nahlášení	Datum vydání	Průběh oprav	Podpis příjemce (obchod, majitel)

Abisal Sp. z o.o.
ul. Pyskowicka 17
41-807 Zabrze
www.abisal.pl

GARANTI-KORT

Artikelnavn:…….
EAN-kode:…….
Dato for salg:……..

GARANTIBETINGELSER:

1. Sælgeren yder på vegne af garantistilleren en garanti på Republikken Polens område i en periode på 24 måneder fra salgsdatoen.
2. Garantien vil blive overholdt af butikken eller servicecentret, når kunden fremviser
- et letlæseligt og korrekt udfyldt garantikort med salgsstempel og sælgers underskrift,
- et gyldigt købsbevis for udstyret med salgsdato/kvittering, de varer, der gøres krav på.
3. Eventuelle fejl og skader, der opdages i garantiperioden, vil blive repareret gratis inden for højst 21 dage fra datoen for levering af varerne til service.
4. I tilfælde af nødvendigheden af at importere dele, kan reparationsperioden forlænges med den tid, der er nødvendig for deres import, men ikke længere end 90 dage.
5. Garantien dækker ikke:
- mekaniske skader og defekter forårsaget af dem,
- skader og defekter som følge af forkert brug og opbevaring,
- forkert montering og vedligeholdelse,
- skader og slitage på komponenter som kabler, stropper, gummidele, pedaler, svampegreb, hjul, lejer osv.
6. Garantien bortfalder i tilfælde af:
- udløbsdato,
- selvreparation,
- manglende overholdelse af reglerne for korrekt betjening.
7. Produktet, der returneres til reparation, skal være komplet og rent. I tilfælde af defekter har servicecentret ret til at nægte at modtage produktet til reparation. Hvis produktet leveres snavset, kan servicecentret nægte at modtage det eller rengøre det for kundens regning med dennes skriftlige samtykke.
8. Garantien dækker ikke installations- og vedligeholdelsesarbejde, som i henhold til brugervejledningen skal udføres af brugeren selv.
9. Garantigiveren oplyser også, at den yder service efter garantien.
10. Varerne skal beskyttes ved forsendelse.
11. For at gøre brug af garantien skal du følge proceduren på hjemmesiden: https://serwis.abisal.pl/.

I tilfælde af den solgte tings manglende overensstemmelse med kontrakten har køberen ifølge loven ret til retsmidler fra og på bekostning af sælgeren. Garantien påvirker ikke sådanne retsmidler.

UDSTYRET ER IKKE BEREGNET TIL GENOPTRÆNING OG TERAPI

BEMÆRKNINGER TIL REPARATIONSFORLØBET

Emne	Dato for notificacion	Dato for levering	Forløb af reparationer	Modtagerens underskrift (butik, ejer)

Abisal Sp. z o.o.
ul. Pyskowicka 17
41-807 Zabrze
www.abisal.pl

GARANTIEKARTE

Artikelname:……...
EAN-Code:…….
Verkaufsdatum:……...

GARANTIEBEDINGUNGEN:

1. Der Verkäufer übernimmt im Namen des Garantiegebers eine Garantie auf dem Gebiet der Republik Polen für einen Zeitraum von 24 Monaten ab dem Verkaufsdatum.
2. Die Garantie wird von der Verkaufsstelle oder dem Servicecenter bei Vorlage des Kunden gewährt:
- eine leserlich und korrekt ausgefüllte Garantiekarte mit dem Verkaufsstempel und der Unterschrift des Verkäufers,
- einen gültigen Kaufbeleg für das Gerät mit dem Datum des Verkaufs/der Quittung, die reklamierte Ware.
3. Alle während der Garantiezeit festgestellten Mängel und Schäden werden innerhalb von maximal 21 Tagen ab dem Datum der Übergabe der Ware an den Service kostenlos behoben.
4. Im Falle der Notwendigkeit, Teile zu importieren, kann die Reparaturfrist um die Zeit, die für den Import erforderlich ist, verlängert werden, jedoch nicht länger als 90 Tage.
5. Die Garantie erstreckt sich nicht auf:
- mechanische Schäden und dadurch verursachte Mängel,
- Schäden und Mängel, die auf unsachgemäße Verwendung und Lagerung zurückzuführen sind,
- unsachgemäße Montage und Wartung,
- Schäden und Verschleiß an Komponenten wie Kabeln, Riemen, Gummiteilen, Pedalen, Schwammgriffen, Rädern, Lagern usw.
6. Die Garantie erlischt im Falle von:
- Verfallsdatum,
- Selbstreparatur,
- Nichtbeachtung der Regeln für den korrekten Betrieb.
7. Das zur Reparatur eingesandte Produkt muss vollständig und sauber sein. Im Falle von Mängeln hat der Service das Recht, die Annahme zur Reparatur zu verweigern. Wird das Produkt verschmutzt angeliefert, kann der Kundendienst die Annahme verweigern oder es auf Kosten des Kunden mit dessen schriftlicher Zustimmung reinigen.
8. Die Garantie erstreckt sich nicht auf Installations- und Wartungsarbeiten, die laut Gebrauchsanweisung vom Benutzer selbst durchgeführt werden müssen.
9. Die Garantiegeberin weist darauf hin, dass sie auch einen Nachgarantieservice anbietet.
10. Die Ware sollte für den Versand geschützt werden.
11. Um die Garantie in Anspruch zu nehmen, befolgen Sie bitte das Verfahren auf der Website: https://serwis.abisal.pl/.

Im Falle der Nichtübereinstimmung des verkauften Gegenstandes mit dem Vertrag stehen dem Käufer Rechtsbehelfe auf Kosten des Verkäufers zu. Die Garantie beeinflusst diese Rechtsbehelfe nicht.

DAS GERÄT IST NICHT ZUR VERWENDUNG ZUR REHABILITATION UND THERAPEUTISCHEN ZWECKEN BESTIMMT

VERMERKE ÜBER DEN VERLAUF DER REPARATUREN

Lfd. Nr.	Datum der Anmeldung	Datum der Ausgabe	Verlauf der Reparaturen	Unterschrift des Empfängers (Laden, Eigentümer)

Abisal Sp. z o.o.
ul. Pyskowicka 17
41-807 Zabrze
www.abisal.pl

TARJETA DE GARANTÍA

Nombre del artículo:…….
Código EAN:…….
Fecha de venta:……..

CONDICIONES DE GARANTÍA:

1. El Vendedor, en nombre del Garante, ofrece una garantía en el territorio de la República de Polonia por un período de 24 meses a partir de la fecha de venta.
2. La garantía será respetada por la tienda o centro de servicio previa presentación por parte del cliente
- una tarjeta de garantía cumplimentada de forma legible y correcta con el sello de venta y la firma del vendedor,
- una prueba válida de compra del equipo con la fecha de venta / recibo, los bienes reclamados.
3. Los defectos y daños descubiertos durante el periodo de garantía serán reparados gratuitamente en un plazo máximo de 21 días a partir de la fecha de entrega de la mercancía al servicio.
4. En el caso de que sea necesario importar piezas, el periodo de reparación podrá ampliarse por el tiempo necesario para su importación, pero no superior a 90 días.
5. La garantía no cubre:
- daños mecánicos y defectos causados por ellos,
- daños y defectos derivados de un uso y almacenamiento inadecuados,
- montaje y mantenimiento inadecuados,
- daños y desgaste de componentes como cables, correas, piezas de goma, pedales, puños de esponja, ruedas, rodamientos, etc.
6. La garantía quedará anulada en caso de:
- caducidad,
- autoreparación,
- incumplimiento de las normas de correcto funcionamiento.
7. El producto devuelto para su reparación debe estar completo y limpio. En caso de defectos, el servicio tiene derecho a negarse a aceptarlo para su reparación. Si el producto se entrega sucio, el centro de servicio puede negarse a aceptarlo o limpiarlo a expensas del cliente con su consentimiento por escrito.
8. La garantía no cubre los trabajos de instalación y mantenimiento que, según el manual de instrucciones, debe realizar el propio usuario.
9. El garante informa también de que presta servicio post garantía.
10. La mercancía debe estar protegida para su envío.
11. Para hacer uso de la garantía, siga el procedimiento indicado en la página web: https://serwis.abisal.pl/.

En caso de falta de conformidad de la cosa vendida con el contrato, el comprador tiene derecho por ley a los remedios legales de y a expensas del vendedor. La garantía no afecta a dichos recursos.

EL EQUIPO NO ESTÁ DESTINADO A REHABILITACIÓN Y TERAPIA

NOTAS SOBRE EL CURSO DE LAS REPARACIONES

Artículo	Fecha de notificacion	Fecha de provision	Curso de la reparación	Firma del destinatario (tienda, propietario)

Abisal Sp. z o.o.
ul. Pyskowicka 17
41-807 Zabrze
www.abisal.pl

GARANTEEKAART

Artikli nimi:…….
EAN-kood:…….
Müügikuupäev: ……..

GARANTIITINGIMUSED:

1. Müüja annab Garandi nimel garantii Poola Vabariigi territooriumil 24 kuu jooksul alates müügikuupäevast.
2. Kauplus või teeninduskeskus täidab garantii kliendi esitamisel:
- loetavalt ja korrektselt täidetud garantiikaart koos müügitempliga ja müüja allkirjaga,
- kehtivat tõendit seadme ostu kohta koos müügikuupäevaga / kviitungiga, taotletud kaupu.
3. Garantiiperioodi jooksul avastatud defektid ja kahjustused parandatakse tasuta maksimaalselt 21 päeva jooksul alates kauba teenindusse üleandmise kuupäevast.
4. Kui on vaja importida varuosasid, võib remondiperioodi pikendada nende importimiseks vajaliku aja võrra, kuid mitte kauem kui 90 päeva.
5. Garantii ei hõlma:
- mehaanilisi kahjustusi ja nende põhjustatud defekte,
- vigastusi ja defekte, mis tulenevad ebaõigest kasutamisest ja ladustamisest,
- ebaõige kokkupanek ja hooldus,
- selliste komponentide nagu kaablid, rihmad, kummiosad, pedaalid, käsnad, rattad, laagrid jne kahjustused ja kulumine.
6. Garantii kaotab kehtivuse juhul, kui:
- kehtivuse lõppemise kuupäev,
- eneseparandus,
- õige kasutamise reeglite eiramine.
7. Remondiks tagastatud toode peab olema täielik ja puhas. Defektide korral on teenindusel õigus keelduda remondiks vastuvõtmisest. Kui toode on tarnitud määrdunud, võib teeninduskeskus keelduda selle vastuvõtmisest või puhastada selle kliendi kulul tema kirjalikul nõusolekul.
8. Garantii ei hõlma paigaldus- ja hooldustöid, mida vastavalt kasutusjuhendile peab kasutaja ise tegema.
9. Garantii andja teavitab ka sellest, et ta pakub garantiijärgset hooldust.
10. Kaup tuleb transportimiseks kaitsta.
11. Garantii kasutamiseks järgige palun veebilehel https://serwis.abisal.pl/ toodud menetlust.

Ostjal on seadusest tulenevalt õigus saada müüjalt ja müüja kulul õiguskaitsevahendeid müüdud asja mittevastavuse korral. Garantii ei mõjuta neid õiguskaitsevahendeid.

SEADE EI OLE ETTE NÄHTUD TAASTUSRAVIKS JA TERAAPIAKS.

MÄRKUSED REMONDI KÄIGU KOHTA

Punkti	Teatamise kuupäevate of	Andmete esitamise kuupäev	Remondi käik	Vastuvõtja allkiri (kauplus, omanik)

Abisal Sp. z o.o.
ul. Pyskowicka 17
41-807 Zabrze
www.abisal.pl

CARTE DE GARANTIE

Nom de l'article:…….
Code EAN:…….
Date de vente: ……..

CONDITIONS DE GARANTIE:

1. Le vendeur, au nom du garant, accorde une garantie sur le territoire de la République de Pologne pour une période de 24 mois à compter de la date de vente.
2. La garantie sera honorée par le magasin ou le centre de service sur présentation par le client :
- d'une carte de garantie lisiblement et correctement remplie, portant le cachet de la vente et la signature du vendeur,
- d'une preuve d'achat valide de l'équipement avec la date de la vente/du reçu, des biens faisant l'objet de la réclamation.
3. Les défauts et dommages constatés pendant la période de garantie seront réparés gratuitement dans un délai maximum de 21 jours à compter de la date de livraison des marchandises au service.
4. S'il est nécessaire d'importer des pièces, la période de réparation peut être prolongée du temps nécessaire à leur importation, mais pas plus de 90 jours.
5. La garantie ne couvre pas
- les dommages mécaniques et les défauts causés par ceux-ci,
- les dommages et défauts résultant d'une utilisation et d'un stockage inappropriés,
- d'un montage et d'un entretien incorrects,
- les dommages et l'usure des composants tels que les câbles, les sangles, les pièces en caoutchouc, les pédales, les poignées en éponge, les roues, les roulements, etc.
6. La garantie est annulée en cas de :
- date d'expiration,
- d'autoréparation,
- de non-respect des règles de bon fonctionnement.
7. Le produit retourné pour réparation doit être complet et propre. En cas de défauts, le service a le droit de refuser l'acceptation pour réparation. Si le produit est livré sale, le centre de service peut refuser de l'accepter ou le nettoyer aux frais du client avec son accord écrit.
8. La garantie ne couvre pas les travaux d'installation et d'entretien qui, selon le manuel d'utilisation, doivent être effectués par l'utilisateur lui-même.
9. Le garant informe également qu'il fournit un service post-garantie.
10. Les marchandises doivent être protégées pour l'expédition.
11. Pour faire jouer la garantie, veuillez suivre la procédure décrite sur le site web : https://serwis.abisal.pl/.

En cas de non-conformité de la chose vendue au contrat, l'acheteur a droit, en vertu de la loi, à des réparations légales de la part du vendeur et à ses frais. La garantie n'affecte pas ces recours.

L'APPAREIL N'EST PAS DESTINÉ À LA RÉÉDUCATION ET À LA THÉRAPIE

NOTES SUR LE DÉROULEMENT DES RÉPARATIONS

Article	Date de notification	Date de mise à disposition	Déroulement des réparations	Signature du destinataire (atelier, propriétaire)

Abisal Sp. z o.o.
ul. Pyskowicka 17
41-807 Zabrze
www.abisal.pl

GARANCIA KÁRTYA

Cikk neve:……
EAN-kód:……..
Az értékesítés dátuma:……..

GARANCIÁLIS FELTÉTELEK:

1. Az Eladó a Garanciavállaló nevében a Lengyel Köztársaság területén az eladástól számított 24 hónapos időtartamra garanciát vállal.
2. A garanciát az üzlet vagy a szervizközpont a vásárló bemutatásakor teljesíti:
- egy olvashatóan és helyesen kitöltött, az eladói bélyegzővel és az eladó aláírásával ellátott jótállási jegyet,
- a berendezés vásárlásáról szóló érvényes bizonylatot az eladás dátumával / nyugtával, az igényelt árut.
3. A jótállási idő alatt felfedezett hibákat és károkat az áru szervizbe való beérkezésétől számított legfeljebb 21 napon belül díjmentesen kijavítják.
4. Abban az esetben, ha alkatrészek behozatalára van szükség, a javítási időszak meghosszabbítható a behozatalukhoz szükséges idővel, de legfeljebb 90 nappal.
5. A garancia nem terjed ki:
- mechanikai sérülésekre és az általuk okozott hibákra,
- a nem megfelelő használatból és tárolásból eredő károkat és hibákat,
- nem megfelelő összeszerelés és karbantartás,
- az alkatrészek, például kábelek, szíjak, gumi alkatrészek, pedálok, szivacsmarkolatok, kerekek, csapágyak stb. sérülése és kopása.
6. A garancia érvényét veszti abban az esetben, ha:
- lejárati idő,
- önjavítás,
- a helyes működés szabályainak be nem tartása.
7. A javításra visszaküldött terméknek teljesnek és tisztának kell lennie. Hibák esetén a szerviznek joga van megtagadni a javításra történő átvételt. Ha a terméket szennyezetten szállítják, a szerviz a vevő írásbeli hozzájárulásával megtagadhatja az átvételt, vagy a vevő költségére megtisztíthatja azt.
8. A garancia nem terjed ki a telepítési és karbantartási munkákra, amelyeket a használati útmutató szerint a felhasználónak magának kell elvégeznie.
9. A garanciavállaló tájékoztat arról is, hogy garanciát követő szervizszolgáltatást nyújt.
10. Az árut a szállításhoz védeni kell.
11. A garancia igénybevételéhez kérjük, kövesse a weboldalon található eljárást: https://serwis.abisal.pl/.

Az eladott dolog szerződésnek való meg nem felelése esetén a vevő a törvény szerint jogosult jogorvoslatra az eladótól és annak költségére. A garancia nem érinti ezeket a jogorvoslati lehetőségeket.

A BERENDEZÉS NEM REHABILITÁCIÓS ÉS TERÁPIÁS CÉLOKRA SZOLGÁL.

A JAVÍTÁS MENETÉRE VONATKOZÓ MEGJEGYZÉSEK

Tétel	A bejelentés dátuma	A szolgáltatás időpontja	A javítás menete	A címzett aláírása (üzlet, tulajdonos)

Abisal Sp. z o.o.
ul. Pyskowicka 17
41-807 Zabrze
www.abisal.pl

CARTA DI GARANZIA

Nome dell'articolo:……
Codice EAN:……
Data di vendita: ……..

TERMINI DI GARANZIA:

1. Il Venditore, per conto del Garante, fornisce una garanzia nel territorio della Repubblica di Polonia per un periodo di 24 mesi dalla data di vendita.
2. La garanzia sarà onorata dal negozio o dal centro di assistenza dietro presentazione da parte del cliente di:
- una scheda di garanzia compilata in modo leggibile e corretto con il timbro di vendita e la firma del venditore,
- una prova d'acquisto valida dell'apparecchiatura con la data di vendita/ricezione, la merce reclamata.
3. Eventuali difetti e danni riscontrati durante il periodo di garanzia saranno riparati gratuitamente entro un massimo di 21 giorni dalla data di consegna della merce al servizio.
4. Nel caso in cui sia necessario importare parti di ricambio, il periodo di riparazione può essere prolungato del tempo necessario per la loro importazione, ma non oltre i 90 giorni.
5. La garanzia non copre:
- danni meccanici e difetti da essi causati,
- danni e difetti derivanti da uso e conservazione impropri,
- montaggio e manutenzione impropri,
- danni e usura di componenti quali cavi, cinghie, parti in gomma, pedali, impugnature in spugna, ruote, cuscinetti, ecc.
6. La garanzia decade in caso di:
- scadenza,
- auto-riparazione,
- mancato rispetto delle regole di corretto funzionamento.
7. Il prodotto restituito per la riparazione deve essere completo e pulito. In caso di difetti, il servizio di assistenza ha il diritto di rifiutare l'accettazione per la riparazione. Se il prodotto viene consegnato sporco, il centro di assistenza può rifiutarlo o pulirlo a spese del cliente con il suo consenso scritto.
8. La garanzia non copre i lavori di installazione e manutenzione che, secondo il manuale d'uso, devono essere eseguiti dall'utente stesso.
9. Il garante informa inoltre che fornisce assistenza post-garanzia.
10. La merce deve essere protetta per la spedizione.
11. Per avvalersi della garanzia, seguire la procedura indicata sul sito web: https://serwis.abisal.pl/.

In caso di non conformità della cosa venduta al contratto, l'acquirente ha diritto per legge a rimedi legali da parte del venditore e a spese di quest'ultimo. La garanzia non pregiudica tali rimedi.

L'APPARECCHIATURA NON È DESTINATA ALLA RIABILITAZIONE E ALLA TERAPIA

NOTE SUL CORSO DELLE RIPARAZIONI

Oggetto	Data di notifica	Data della fornitura	Corso delle riparazioni	Firma del destinatario (negozio, proprietario)

Abisal Sp. z o.o.
ul. Pyskowicka 17
41-807 Zabrze
www.abisal.pl

GARANTIJOS KORTELĖ

Straipsnio pavadinimas:…….
EAN kodas:…….
Pardavimo data: ……..

GARANTIJOS SĄLYGOS

1. Pardavėjas Garanto vardu suteikia garantiją Lenkijos Respublikos teritorijoje 24 mėnesių laikotarpiui nuo pardavimo dienos.
2. Parduotuvė arba aptarnavimo centras garantiją įvykdys pirkėjui ją pateikus:
- įskaitomai ir teisingai užpildytą garantijos kortelę su pardavimo antspaudu ir pardavėjo parašu,
- galiojantį įrangos įsigijimo įrodymą su pardavimo data / kvitu, pretenduojamą prekę.
3. Visi garantiniu laikotarpiu nustatyti defektai ir pažeidimai bus nemokamai pašalinti ne vėliau kaip per 21 dieną nuo prekių pristatymo į servisą dienos.
4. Jei reikia importuoti detales, remonto laikotarpis gali būti pratęstas jų importui reikalingam laikui, bet ne ilgiau kaip 90 dienų.
5. Garantija netaikoma:
- mechaniniams pažeidimams ir jų sukeltiems defektams,
- pažeidimams ir defektams, atsiradusiems dėl netinkamo naudojimo ir laikymo,
- netinkamo surinkimo ir priežiūros,
- tokių sudedamųjų dalių, kaip trosai, dirželiai, guminės dalys, pedalai, kempininės rankenos, ratai, guoliai ir pan., pažeidimams ir nusidėvėjimui.
6. Garantija negalioja, jei:
- pasibaigus galiojimo laikui,
- savaiminio remonto,
- nesilaikant taisyklingos eksploatacijos taisyklių.
7. Remontui grąžinamas gaminys turi būti sukomplektuotas ir švarus. Esant defektų, servisas turi teisę atsisakyti priimti remontui. Jei gaminys pristatomas nešvarus, servisas gali atsisakyti jį priimti arba išvalyti kliento sąskaita, gavęs jo raštišką sutikimą.
8. Garantija netaikoma montavimo ir priežiūros darbams, kuriuos pagal naudotojo vadovą turi atlikti pats naudotojas.
9. Garantas taip pat informuoja, kad teikia pogarantinį aptarnavimą.
10. Prekės turi būti apsaugotos gabenimui.
11. Norėdami pasinaudoti garantija, vadovaukitės interneto svetainėje https://serwis.abisal.pl/ pateikta tvarka.

Pirkėjas pagal įstatymą turi teisę į teisines gynimo priemones iš pardavėjo ir jo sąskaita. Garantija neturi įtakos tokioms teisių gynimo priemonėms.

ĮRANGA NĖRA SKIRTA REABILITACIJAI IR TERAPIJAI

PASTABOS DĖL REMONTO EIGOS

Prekė	Notifikavimo data	Pateikimo data	Remonto eiga	Gavėjo parašas (parduotuvė, savininkas)

Abisal Sp. z o.o.
ul. Pyskowicka 17
41-807 Zabrze
www.abisal.pl

GARANTIJAS KARTE

Raksta nosaukums:…….
EAN kods:…….
Pārdošanas datums: ……..

GARANTIJAS NOTEIKUMI:

1. Pārdevējs Garantijas devēja vārdā sniedz garantiju Polijas Republikas teritorijā uz 24 mēnešiem no pārdošanas dienas.
2. Garantijas garantiju piešķirs veikals vai servisa centrs pēc tam, kad pircējs to būs uzrādījis:
- salasāmi un pareizi aizpildītu garantijas karti ar pārdošanas zīmogu un pārdevēja parakstu,
- derīgu iekārtas iegādi apliecinošu dokumentu, kurā norādīts pārdošanas datums / saņemšanas datums, pieprasītās preces.
3. Visi garantijas laikā konstatētie defekti un bojājumi tiks bez maksas novērsti ne vēlāk kā 21 dienas laikā no preces piegādes servisam.
4. Gadījumā, ja nepieciešams importēt detaļas, remonta periods var tikt pagarināts par laiku, kas nepieciešams to importēšanai, bet ne ilgāk kā par 90 dienām.
5. Garantija neattiecas uz:
- mehāniskiem bojājumiem un to izraisītiem defektiem,
- bojājumiem un defektiem, kas radušies nepareizas lietošanas un uzglabāšanas rezultātā,
- nepareizu montāžu un apkopi,
- tādu sastāvdaļu bojājumiem un nolietojumu kā troses, siksnas, gumijas detaļas, pedāļi, sūkļa rokturi, riteņi, gultņi utt.
6. Garantija zaudē spēku, ja:
- beidzas derīguma termiņš,
- pašremontēšana,
- nepareizas ekspluatācijas noteikumu neievērošana.
7. Remontam atdotajam izstrādājumam jābūt pilnīgam un tīram. Defektu gadījumā servisam ir tiesības atteikt pieņemšanu remontam. Ja izstrādājums tiek piegādāts netīrs, servisa centrs ar klienta rakstisku piekrišanu var atteikties to pieņemt vai iztīrīt uz klienta rēķina.
8. Garantija neattiecas uz uzstādīšanas un apkopes darbiem, kas saskaņā ar lietotāja rokasgrāmatu jāveic pašam lietotājam.
9. Garantijas devējs arī informē, ka tas nodrošina pēcgarantijas apkalpošanu.
10. Precei jābūt aizsargātai transportēšanai.
11. Lai izmantotu garantiju, lūdzam ievērot tīmekļa vietnē: https://serwis.abisal.pl/ norādīto procedūru.

Pircējs ir tiesīgs saskaņā ar likumu izmantot tiesiskās aizsardzības līdzekļus no pārdevēja un uz pārdevēja rēķina: Gadījumā, ja pārdotā prece neatbilst līgumam. Garantija neietekmē šādus tiesiskās aizsardzības līdzekļus.

IEKĀRTA NAV PAREDZĒTA REHABILITĀCIJAI UN TERAPIJAI

PIEZĪMES PAR REMONTA GAITU

Prece	Paziņojuma datums	Nodošanas datums	Remonta gaita	Saņēmēja (veikala, īpašnieka) paraksts

Abisal Sp. z o.o.
ul. Pyskowicka 17
41-807 Zabrze
www.abisal.pl

GARANTIEKAART

Naam artikel:…….
EAN-code:…….
Verkoopdatum:……..

GARANTIEVOORWAARDEN:

1. De Verkoper verstrekt, namens de Garant, een garantie op het grondgebied van de Republiek Polen voor een periode van 24 maanden vanaf de verkoopdatum.
2. De garantie zal worden gehonoreerd door de winkel of het servicecentrum op vertoon van:
- een leesbaar en correct ingevulde garantiekaart met het verkoopstempel en de handtekening van de verkoper,
- een geldig aankoopbewijs van de apparatuur met de datum van verkoop/ontvangst, de geclaimde goederen.
3. Alle defecten en beschadigingen die tijdens de garantieperiode worden ontdekt, worden gratis gerepareerd binnen maximaal 21 dagen vanaf de datum van levering van de goederen aan de service.
4. In het geval dat onderdelen moeten worden ge mporteerd, kan de reparatieperiode worden verlengd met de tijd die nodig is voor de import, maar niet langer dan 90 dagen.
5. De garantie dekt niet
- mechanische schade en defecten die hierdoor worden veroorzaakt,
- schade en defecten als gevolg van onjuist gebruik en onjuiste opslag,
- onjuiste montage en onjuist onderhoud,
- schade en slijtage van onderdelen zoals kabels, riemen, rubberen onderdelen, pedalen, sponsgrips, wielen, lagers, enz.
6. De garantie vervalt in geval van:
- vervaldatum,
- zelfreparatie,
- het niet naleven van de regels voor correct gebruik.
7. Product teruggestuurd voor reparatie moet compleet en schoon zijn. In geval van defecten heeft de service het recht om acceptatie voor reparatie te weigeren. Als het product vuil wordt aangeleverd, kan de service weigeren het te accepteren of het op kosten van de klant met zijn schriftelijke toestemming reinigen.
8. De garantie geldt niet voor installatie- en onderhoudswerkzaamheden, die volgens de gebruikershandleiding door de gebruiker zelf moeten worden uitgevoerd.
9. De garantiegever informeert ook dat hij service na garantie biedt.
10. De goederen moeten beschermd worden voor verzending.
11. Om gebruik te maken van de garantie, volg de procedure op de website: https://serwis.abisal.pl/.

In geval van niet-overeenstemming van het verkochte met het contract, heeft de koper volgens de wet recht op rechtsmiddelen van en op kosten van de verkoper. De garantie heeft geen invloed op dergelijke rechtsmiddelen.

DE APPARATUUR NIET BEDOELD IS VOOR REVALIDATIE EN THERAPIE

OPMERKINGEN OVER HET VERLOOP VAN REPARATIES

Item	Datum van kennisgeving	Datum van verstrekking	Verloop van reparaties	Handtekening van de ontvanger (winkel, eigenaar)

Abisal Sp. z o.o.
ul. Pyskowicka 17
41-807 Zabrze
www.abisal.pl

CARTÃO DE GARANTIA

Designação do artigo:…….
Código EAN:…….
Data de venda: ……..

CONDIÇÕES DE GARANTIA:

1. O Vendedor, em nome do Garante, presta uma garantia no território da República da Polónia por um período de 24 meses a partir da data de venda.
2. A garantia será honrada pela loja ou pelo centro de assistência técnica mediante a apresentação pelo cliente de
- um cartão de garantia preenchido de forma legível e correta com o carimbo de venda e a assinatura do vendedor,
- um comprovativo válido de compra do equipamento com a data de venda/recibo, a mercadoria reclamada.
3. Os defeitos e danos detectados durante o período de garantia serão reparados gratuitamente num prazo máximo de 21 dias a contar da data de entrega da mercadoria ao serviço.
4. Em caso de necessidade de importação de peças, o período de reparação pode ser prolongado pelo tempo necessário para a sua importação, mas não superior a 90 dias.
5. A garantia não cobre
- danos mecânicos e defeitos causados pelos mesmos,
- danos e defeitos resultantes de utilização e armazenamento incorrectos
- montagem e manutenção incorrectas,
- os danos e o desgaste de componentes como cabos, correias, peças de borracha, pedais, punhos de esponja, rodas, rolamentos, etc.
6. A garantia é anulada em caso de:
- data de expiração,
- auto-reparação,
- não observância das regras de funcionamento correto.
7. O produto devolvido para reparação deve estar completo e limpo. Em caso de defeitos, o serviço de assistência tem o direito de recusar a aceitação para reparação. Se o produto for entregue sujo, o centro de assistência pode recusar-se a aceitá-lo ou limpá-lo a expensas do cliente, com o seu consentimento por escrito.
8. A garantia não cobre os trabalhos de instalação e manutenção que, de acordo com o manual do utilizador, devem ser efectuados pelo próprio utilizador.
9. O garante informa ainda que presta serviço pós-garantia.
10. Os bens devem ser protegidos para o transporte.
11. Para fazer uso da garantia, siga o procedimento no sítio Web: https://serwis.abisal.pl/.

Em caso de não conformidade do objeto vendido com o contrato, o comprador tem direito, nos termos da lei, a recursos legais por parte do vendedor e a expensas deste. A garantia não afecta essas vias de recurso.

O APARELHO NÃO SE DESTINA A REABILITAÇÃO E TERAPIA

NOTAS SOBRE O CURSO DAS REPARAÇÕES

Item	Data de notificação	Data da prestação	Curso das reparações	Assinatura do destinatário (loja, proprietário)

Abisal Sp. z o.o.
ul. Pyskowicka 17
41-807 Zabrze
www.abisal.pl

CARD DE GARANȚIE

Denumirea articolului:…….
Cod EAN:…….
Data vânzării: ……..

TERMENI DE GARANȚIE:

1. Vânzătorul, în numele garantului, oferă o garanție pe teritoriul Republicii Polonia pentru o perioadă de 24 de luni de la data vânzării.
2. Garanția va fi onorată de magazin sau centrul de service la prezentarea de către client
- un card de garanție completat lizibil și corect, cu ștampila de vânzare și semnătura vânzătorului,
- o dovadă valabilă de cumpărare a echipamentului cu data vânzării / chitanței, bunurile revendicate.
3. Orice defecte și deteriorări descoperite în perioada de garanție vor fi reparate gratuit în termen de maximum 21 de zile de la data livrării bunurilor la service.
4. În cazul necesității de a importa piese, perioada de reparație poate fi prelungită cu timpul necesar importului acestora, dar nu mai mult de 90 de zile.
5. Garanția nu acoperă:
- deteriorările mecanice și defectele cauzate de acestea,
- deteriorările și defectele cauzate de utilizarea și depozitarea necorespunzătoare,
- asamblarea și întreținerea necorespunzătoare,
- deteriorarea și uzura componentelor precum cabluri, curele, piese din cauciuc, pedale, mânere din burete, roți, rulmenți etc.
6. Garanția este anulată în caz de:
- data expirării,
- auto-reparare,
- nerespectarea regulilor de funcționare corectă.
7. Produsul returnat pentru reparație trebuie să fie complet și curat. În caz de defecte, service-ul are dreptul de a refuza acceptarea pentru reparație. În cazul în care produsul este livrat murdar, centrul de service poate refuza să îl accepte sau să îl curețe pe cheltuiala clientului, cu acordul scris al acestuia.
8. Garanția nu acoperă lucrările de instalare și întreținere, care, în conformitate cu manualul de utilizare, trebuie efectuate chiar de către utilizator.
9. De asemenea, garantul informează că oferă servicii post-garanție.
10. Bunurile trebuie protejate pentru expediere.
11. Pentru a face uz de garanție, vă rugăm să urmați procedura de pe site-ul web: https://serwis.abisal.pl/.

În caz de neconformitate a lucrului vândut cu contractul, cumpărătorul are dreptul prin lege la remedii legale din partea și pe cheltuiala vânzătorului. Garanția nu afectează aceste c

---

ECHIPAMENTUL NU ESTE DESTINAT REABILITĂRII ȘI TERAPIEI

NOTE PRIVIND CURSUL REPARAȚIILOR

Punct	Data notificării	Data furnizării	Desfășurarea reparațiilor	Semnătura beneficiarului (magazin, proprietar)

Abisal Sp. z o.o.
ul. Pyskowicka 17
41-807 Zabrze
www.abisal.pl

ZÁRUČNÁ KARTA

Názov článku:……
EAN kód:…….
Dátum predaja: ……..

ZÁRUČNÉ PODMIENKY:

1. Predávajúci v mene ručiteľa poskytuje záruku na území Poľskej republiky na obdobie 24 mesiacov od dátumu predaja.
2. Záruku poskytne predajňa alebo servisné stredisko na základe predloženia záruky zákazníkom:
- čitateľne a správne vyplnený záručný list s pečiatkou predajcu a podpisom predávajúceho,
- platného dokladu o kúpe zariadenia s dátumom predaja/prijatia, reklamovaného tovaru.
3. Všetky závady a poškodenia zistené počas záručnej doby budú bezplatne odstránené najneskôr do 21 dní odo dňa doručenia tovaru do servisu.
4. V prípade nutnosti dovozu dielov sa môže doba opravy predĺžiť o čas potrebný na ich dovoz, maximálne však o 90 dní.
5. Záruka sa nevzťahuje na:
- mechanické poškodenia a nimi spôsobené závady,
- poškodenia a závady spôsobené nesprávnym používaním a skladovaním,
- nesprávnej montáže a údržby,
- poškodenie a opotrebovanie komponentov, ako sú káble, remienky, gumové časti, pedále, hubové rukoväte, kolesá, ložiská atď.
6. Záruka zaniká v prípade:
- Dátum skončenia platnosti,
- samoopravy,
- nedodržania pravidiel správnej prevádzky.
7. Výrobok vrátený na opravu by mal byť kompletný a čistý. V prípade závad má servis právo odmietnuť prijatie do opravy. Ak je výrobok dodaný znečistený, servisné stredisko ho môže odmietnuť prijať alebo ho s písomným súhlasom zákazníka vyčistiť na jeho náklady.
8. Záruka sa nevzťahuje na inštalačné a údržbárske práce, ktoré si podľa návodu na obsluhu musí vykonať používateľ sám.
9. Garant zároveň informuje, že poskytuje pozáručný servis.
10. Tovar by mal byť chránený pri preprave.
11. Ak chcete využiť záruku, postupujte podľa postupu na webovej stránke: https://serwis.abisal.pl/.

ZARIADENIE NIE JE URČENÉ NA REHABILITÁCIU A TERAPIU

POZNÁMKY K PRIEBEHU OPRÁV

Položka	Dátum notifikácie	Dátum poskytnutia	Priebeh opravy	Podpis príjemcu (predajňa, vlastník)

Abisal Sp. z o.o.
ul. Pyskowicka 17
41-807 Zabrze
www.abisal.pl

GARANCIJSKA KARTICA

Ime izdelka:…….
Koda EAN:…….
Datum prodaje: ……..

GARANCIJSKI POGOJI:

1. Prodajalec v imenu garanta zagotavlja garancijo na ozemlju Republike Poljske za obdobje 24 mesecev od datuma prodaje.
2. Garancijo bo trgovina ali servisni center priznal ob predložitvi garancije s strani kupca:
- čitljivo in pravilno izpolnjen garancijski list s prodajnim žigom in podpisom prodajalca,
- veljavnega dokazila o nakupu opreme z datumom prodaje/prevzema, reklamiranega blaga.
3. Vse napake in poškodbe, ugotovljene v garancijskem roku, bodo brezplačno odpravljene najkasneje v 21 dneh od datuma dostave blaga na servis.
4. V primeru potrebe po uvozu delov se lahko obdobje popravila podaljša za čas, potreben za njihov uvoz, vendar ne več kot 90 dni.
5. Garancija ne zajema:
- mehanskih poškodb in napak, ki jih te povzročijo,
- poškodb in napak, ki so posledica nepravilne uporabe in skladiščenja,
- nepravilne montaže in vzdrževanja,
- poškodb in obrabe sestavnih delov, kot so kabli, trakovi, gumijasti deli, pedala, gobasti ročaji, kolesa, ležaji itd.
6. Garancija preneha veljati v primeru:
- datum izteka veljavnosti,
- samopopravila,
- neupoštevanja pravil pravilnega delovanja.
7. Izdelek, vrnjen v popravilo, mora biti popoln in čist. V primeru napak ima servis pravico zavrniti sprejem v popravilo. Če je izdelek dostavljen umazan, ga lahko servisni center zavrne ali pa ga na stroške stranke z njenim pisnim soglasjem očisti.
8. Garancija ne zajema namestitvenih in vzdrževalnih del, ki jih mora v skladu z navodili za uporabo opraviti uporabnik sam.
9. Garant prav tako obvešča, da zagotavlja tudi pogarancijski servis.
10. Blago mora biti zaščiteno za pošiljanje.
11. Za uveljavljanje garancije upoštevajte postopek na spletni strani: https://serwis.abisal.pl/.

V primeru neskladnosti prodane stvari s pogodbo je kupec po zakonu upravičen do pravnih sredstev od prodajalca in na njegove stroške. Garancija ne vpliva na ta pravna sredstva.

OPREMA NI NAMENJENA ZA REHABILITACIJO IN TERAPIJO

OPOMBE O POTEKU POPRAVIL

Artikel	Datum uradnega obvestila	Datum zagotovitve	Potek popravil	Podpis prejemnika (trgovina, lastnik)

Abisal Sp. z o.o.
ul. Pyskowicka 17
41-807 Zabrze
www.abisal.pl

GARANTIKORT FÖR GARANTI

Artikelns namn:……
EAN-kod:……
Datum för försäljning:……..

GARANTIVILLKOR:

1. Säljaren, på uppdrag av Garanten, lämnar en garanti inom Republiken Polens territorium under en period av 24 månader från försäljningsdatumet.
2. Garantin kommer att uppfyllas av butiken eller servicecentret mot uppvisande av kunden:
- ett läsligt och korrekt ifyllt garantikort med försäljningsstämpel och säljarens underskrift,
- ett giltigt inköpsbevis för utrustningen med försäljningsdatum/kvitto, de varor som åberopas.
3. Eventuella defekter och skador som upptäcks under garantiperioden kommer att repareras kostnadsfritt inom högst 21 dagar från det datum då varorna levererades till tjänsten.
4. Om det är nödvändigt att importera delar kan reparationsperioden förlängas med den tid som krävs för deras import, men inte längre än 90 dagar.
5. Garantin täcker inte:
- mekaniska skador och defekter som orsakats av dessa,
- skador och defekter till följd av felaktig användning och förvaring
- felaktig montering och felaktigt underhåll,
- skador och slitage på komponenter som kablar, remmar, gummidelar, pedaler, svamphandtag, hjul, lager etc.
6. Garantin är ogiltig i händelse av:
- utgångsdatum,
- självreparation,
- underlåtenhet att följa reglerna för korrekt användning.
7. Produkter som returneras för reparation ska vara kompletta och rena. Vid defekter har servicecentret rätt att vägra ta emot produkten för reparation. Om produkten levereras smutsig kan servicecentret vägra att ta emot den eller rengöra den på kundens bekostnad med dennes skriftliga medgivande.
8. Garantin omfattar inte installations- och underhållsarbeten, som enligt bruksanvisningen måste utföras av användaren själv.
9. Garantigivaren informerar också om att denne tillhandahåller service efter garantitiden.
10. Varorna bör skyddas för frakt.
11. För att utnyttja garantin ska du följa förfarandet på webbplatsen: https://serwis.abisal.pl/.

Om den sålda varan inte överensstämmer med avtalet har köparen enligt lag rätt till rättsmedel från och på bekostnad av säljaren. Garantin påverkar inte sådana rättsmedel.

UTRUSTNINGEN ÄR INTE AVSEDD FÖR REHABILITERING OCH TERAPI

ANTECKNINGAR OM REPARATIONSFÖRLOPPET

Ämne	Datum för anmälan	Datum för tillhandahållande	Reparationens förlopp	Mottagarens underskrift (butik, ägare)

Abisal Sp. z o.o.
ul. Pyskowicka 17
41-807 Zabrze
www.abisal.pl

ГАРАНТІЙНИЙ ТАЛОН

Найменування товару:…….
EAN код:…….
Дата продажу:……..

ГАРАНТІЙНІ УМОВИ:

1. Продавець від імені Гаранта надає гарантію на території Республіки Польща терміном на 24 місяці від дати продажу.
2. Гарантія буде виконана магазином або сервісним центром після пред'явлення покупцем
- розбірливо і правильно заповненого гарантійного талона з печаткою та підписом продавця
- дійсного документа, що підтверджує купівлю обладнання із зазначенням дати продажу/отримання, заявленого товару.
3. Будь-які дефекти і пошкодження, виявлені протягом гарантійного терміну, будуть безкоштовно усунені протягом максимум 21 дня з моменту доставки товару в сервіс.
4. У разі необхідності імпорту запчастин термін ремонту може бути продовжений на час, необхідний для їх імпорту, але не більше ніж на 90 днів.
5. Гарантія не поширюється на
- механічні пошкодження і викликані ними дефекти,
- пошкодження і дефекти, що виникли в результаті неправильного використання і зберігання
- неправильного монтажу та обслуговування,
- пошкодження та знос компонентів, таких як кабелі, ремені, гумові деталі, педалі, губки, колеса, підшипники тощо.
6. Гарантія втрачає чинність у разі
- закінчення терміну придатності,
- самостійного ремонту,
- недотримання правил правильної експлуатації.
7. Виріб, що повертається в ремонт, повинен бути укомплектований і чистий. У разі виявлення дефектів сервісний центр має право відмовити в прийомі в ремонт. Якщо виріб доставлений брудним, сервісний центр може відмовити в його прийомі або провести чистку за рахунок замовника за його письмовою згодою.
8. Гарантія не поширюється на роботи з монтажу та технічного обслуговування, які, згідно з інструкцією з експлуатації, повинні виконуватися користувачем самостійно.
9. Гарант також повідомляє, що забезпечує післягарантійне обслуговування.
10. Товар повинен бути захищений для транспортування.
11. Для того, щоб скористатися гарантією, будь ласка, дотримуйтесь процедури на сайті: https://serwis.abisal.pl/.

У разі невідповідності проданої речі договору, покупець має право на законні засоби правового захисту від продавця і за його рахунок. Гарантія не впливає на такі засоби правового захисту.

ОБЛАДНАННЯ НЕ ПРИЗНАЧЕНЕ ДЛЯ РЕАБІЛІТАЦІЇ ТА ТЕРАПІЇ

ПРИМІТКИ ПРО ХІД РЕМОНТУ

Пункт	Дата повідомлення	Дата надання	Хід ремонту	Підпис одержувача (магазин, власник)

NOTATKI

NILSGROUP.COM

NILS®

EXTREME

IMPORTER: **ABISAL SP. Z O.O.,** ul. Pyskowicka 17, 41-807 Zabrze, Polska

DISTRIBUTOR: ABISTORE SPORT S.R.O, U Cihelny 230/3, 74801 Hlučín, Česká Republika

SERVICE: serwis@abisal.pl

abisal@abisal.pl www.abisal.pl