STC55

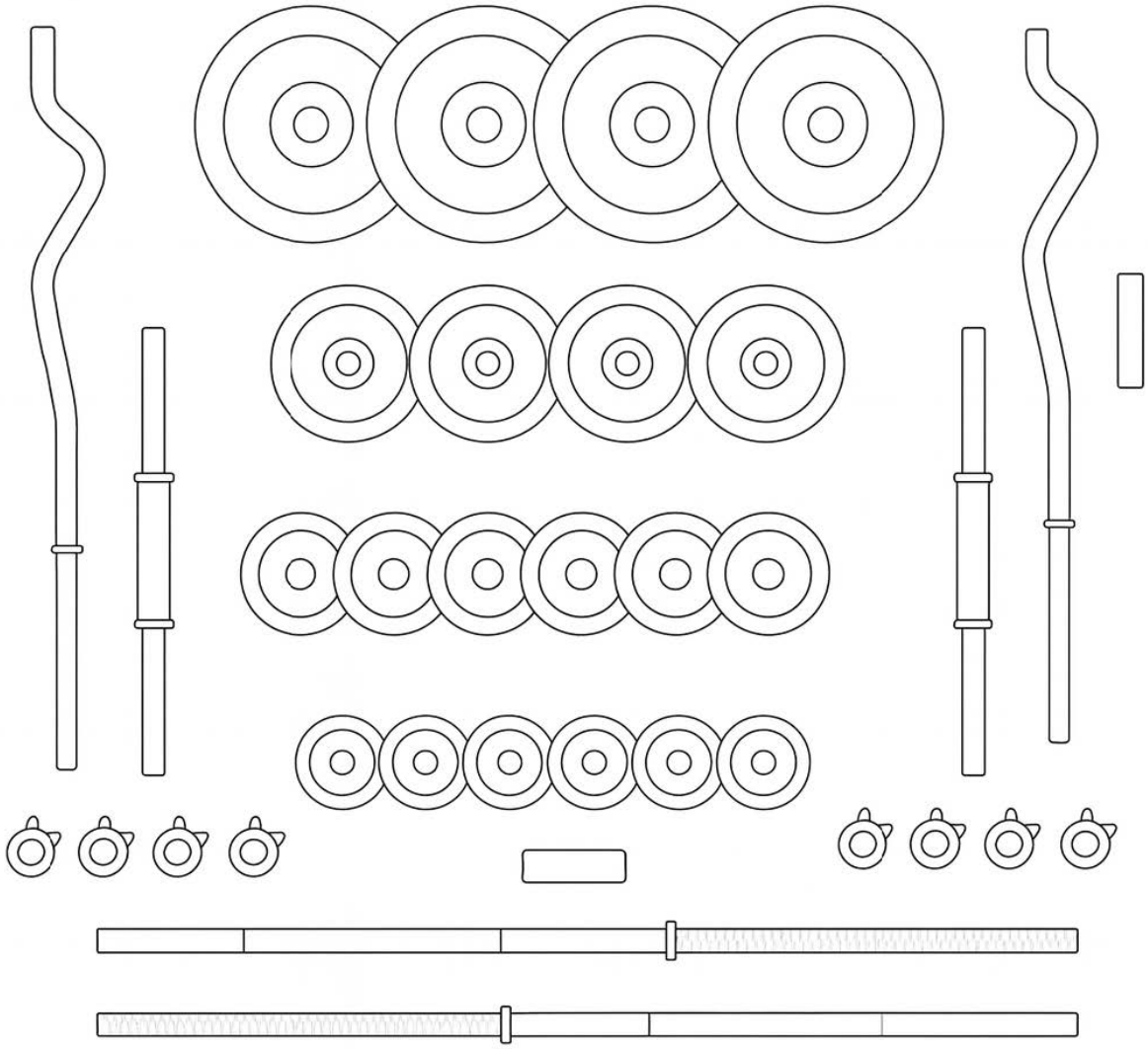

4. Manual instruction **EN**

5. Instrukcja obsługi **PL**

6. Návod k obsluze **CZ**

7. Manuel instruktion **DA**

8. Gebrauchsanweisung **DE**

9. Manual de instrucciones **ES**

10. Käsijuhend **ET**

11. Manuel d'instruction **FR**

12. Kézi utasítás **HU**

13. Manuale di istruzioni **IT**

14. Naudojimo instrukcijos **LT**

15. Rokasgrāmatas instrukcija **LV**

16. Handmatige instructie **NL**

17. Manual de instruções **PT**

18. Instrucțiuni manuale **RO**

19. Návod na obsluhu **SK**

20. Navodila za uporabo **SL**

21. Instruktionsbok **SV**

22. Інструкція з експлуатації **UK**

1.

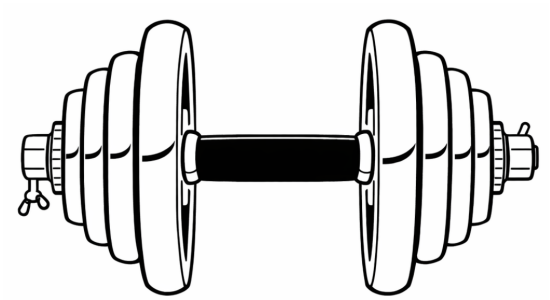

2.

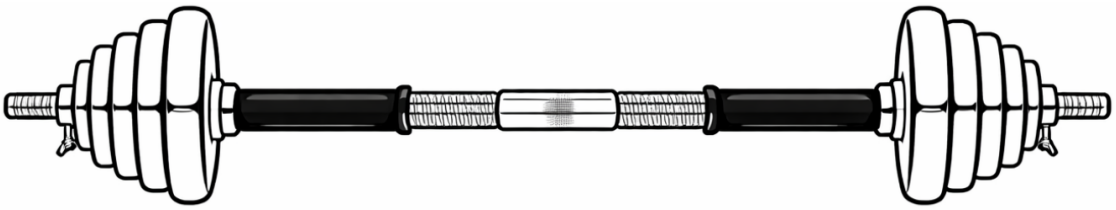

3.

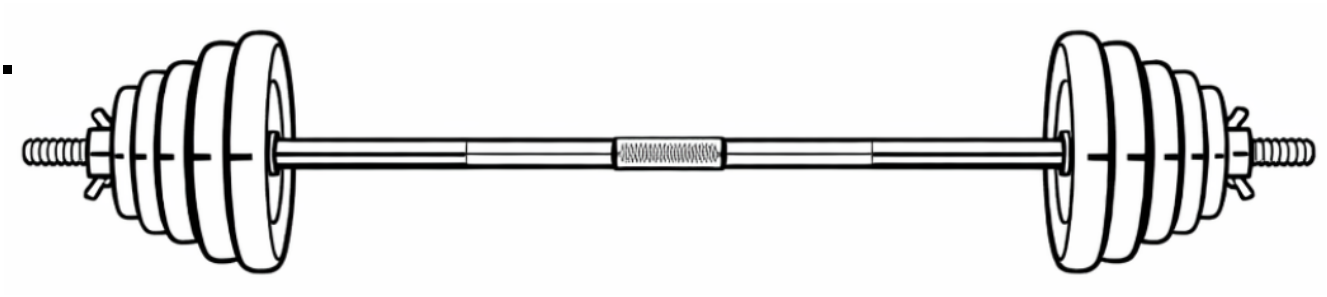

4.

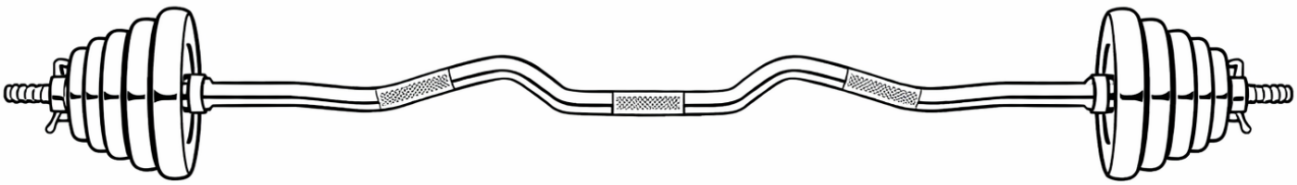

Preliminary information

The exercise equipment has been designed in accordance with safety regulations. Before assembling or using the equipment, please read the entire manual carefully. Always exercise caution when using sports equipment.

Precautions

1. Children and animals should not be near the equipment. Never leave children unattended in the presence of sports equipment.
2. The equipment is designed for use by one person at a time.
3. If you experience dizziness, nausea, chest pain or other worrying symptoms, stop training immediately and consult a doctor.
4. The product is intended for home use only – it is not suitable for commercial use.
5. Check the technical condition of the device before each use. Do not use weights with damaged components.
6. Regularly inspect and test the braking mechanism.
7. Do not drop the equipment onto the floor – this may cause damage to the equipment or personal injury.
8. Do not attempt to disassemble or modify any part of the equipment.
9. Warm up and stretch before exercising.
10. Do not use the equipment if you notice any malfunctions.
11. It is recommended that you exercise in the presence of an accompanying person.

CAUTION: Consult your doctor before starting any exercise programme, especially if you are over 35 years of age or have chronic health problems. The manufacturer is not liable for any personal injury or property damage resulting from the use of this product.

User manual – STC 55 set
The set allows you to train with four types of accessories:

1. Dumbbells
a) Remove the short rubberised handles from the case.
b) Place the plates symmetrically on both sides of the threaded parts.
c) Place the heaviest plates closer to the centre and the lighter ones closer to the ends.
d) Attach the clamps to the outer sides and tighten them securely with the wing screw.

2. Medium straight barbell
a) Remove the two rubberised handles and the threaded connector from the case.
b) Connect the handles by tightening them firmly to the connector.
c) Screw the Allen screw clamps into the connector holes on both sides.
d) Apply the plates symmetrically – from the heaviest to the lightest.
e) Attach and tighten the wing nuts securely.

3. Straight barbell
a) Remove the two parts of the barbell with knurled handles and the appropriate connector from the case.
b) Connect both parts, tightening them firmly to the connector.
c) Screw the Allen threaded clamps into the connector holes on both sides.
d) Place the plates symmetrically – from the heaviest to the lightest.
e) Attach and tighten the clamps securely.

4. Long adjustable barbell
a) Remove the two parts of the adjustable barbell, the short screw and the Allen key from the case.
b) Connect the handles, tightening the screw firmly with the Allen key.
c) Screw the Allen threaded clamps into the connector holes on both sides.
d) Place the plates symmetrically – from the heaviest to the lightest.
e) Attach and tighten the clamps securely.

Specification:

Material: chrome-plated steel

Dimensions of short and medium straight barbells: Length: short – 35 cm, medium straight – 72 cm Diameter: 24 mm
Handle diameter: 30 mm

Dimensions of long straight shaft: Length: 75 cm (one piece) / 151.3 cm Diameter: 24 mm
Handle diameter: 24 mm

Dimensions of the bent shaft:
Length: 127 cm
Diameter: 24 mm Handle diameter: 25 mm

Plate dimensions:
5 kg – 19.3 x 2.8 cm
2.5 kg – 14.5 x 2.4 cm
1.25 kg – 11.8 x 1.9 cm
0.5 kg – 9.5 x 1.3 cm
Case dimensions: 91 x 29 x 17 cm

Weight:
- Short barbell: 1.1 kg
- Long straight bar: 2.5 kg (one piece) / 5.4 kg
- Medium straight barbell: 2.4 kg
- Folding bar: 4.9 kg
- Clamp: 189 g
- Total set weight: 55 kg

The set includes:
- 2 x Short barbell
- 1 x Long twistable barbell
- Bent barbell
- Medium twist barbell
- 4 x 5 kg plates
- 4 x 2.5 kg plates
- 6 x 1.25 kg plates
- 6 x 0.5 kg plates
- 8 x Clamps

Informacja wstępna

Przyrząd do ćwiczeń został zaprojektowany z zachowaniem zasad bezpieczeństwa. Przed rozpoczęciem montażu lub użytkowania sprzętu należy dokładnie zapoznać się z całą instrukcją. Podczas korzystania ze sprzętu sportowego zawsze stosuj wzmożone środki ostrożności.

Środki ostrożności

1. Dzieci oraz zwierzęta nie powinny znajdować się w pobliżu sprzętu. Nigdy nie zostawiaj dzieci bez opieki w obecności sprzętu sportowego.
2. Sprzęt przeznaczony jest do użytku przez jedną osobę jednocześnie.
3. W przypadku wystąpienia zawrotów głowy, nudności, bólu w klatce piersiowej lub innych niepokojących objawów – natychmiast przerwij trening i skonsultuj się z lekarzem.
4. Produkt przeznaczony jest wyłącznie do użytku domowego – nie nadaje się do zastosowań komercyjnych.
5. Przed każdym użyciem sprawdź stan techniczny urządzenia. Nie korzystaj z ciężarów z uszkodzonymi elementami.
6. Regularnie kontroluj i testuj mechanizm hamujący.
7. Nie upuszczaj sprzętu bezwładnie na podłogę – może to spowodować uszkodzenia sprzętu lub obrażenia ciała.
8. Nie próbuj rozdzielać ani modyfikować elementów sprzętu
9. Przed rozpoczęciem ćwiczeń wykonaj rozgrzewkę i ćwiczenia rozciągające.
10. Nie używaj sprzętu, jeśli zauważysz nieprawidłowości w jego działaniu.
11. Zaleca się wykonywanie treningu w obecności osoby towarzyszącej.

UWAGA: Przed rozpoczęciem jakiegokolwiek programu treningowego skonsultuj się z lekarzem – szczególnie jeśli masz powyżej 35 lat lub cierpisz na przewlekłe problemy zdrowotne. Producent nie ponosi odpowiedzialności za szkody osobiste ani materialne powstałe w wyniku korzystania z produktu.

Instrukcja obsługi – Zestaw STC 55
Zestaw umożliwia trening z czterema rodzajami akcesoriów:

1. Hantle
a) Wyjmij z walizki krótkie uchwyty z ogumowaniem.
b) Na gwintowane części nałóż talerze symetrycznie po obu stronach.
c) Najcięższe talerze umieszczaj bliżej środka, lżejsze – bliżej końców.
d) Załóż zaciski po zewnętrznych stronach i dokładnie dokręć śrubką motylkową.

2. Sztanga prosta średnia
a) Wyjmij z walizki dwa uchwyty z ogumowaniem oraz łącznik z gwintem.
b) Połącz uchwyty, mocno dokręcając je do łącznika.
c) W otwory łącznika po obu stronach wkręć dociski z gwintem imbusowym.
d) Nałóż talerze symetrycznie – od najcięższych do najlżejszych.
e) Załóż i dokładnie dokręć zaciski motylkowe.

3. Sztanga prosta długa
a) Wyjmij z walizki dwie części sztangi z radełkowanym uchwytem oraz odpowiedni łącznik.
b) Połącz obie części, mocno dokręcając je do łącznika.
c) W otwory łącznika po obu stronach wkręć dociski z gwintem imbusowym.
d) Nałóż talerze symetrycznie – od najcięższych do najlżejszych.
e) Załóż i dokładnie dokręć zaciski.

4. Sztanga łamana długa
a) Wyjmij z walizki dwie części sztangi łamanej, krótki wkręt oraz klucz imbusowy.
b) Połącz uchwyty, mocno dokręcając śrubę przy pomocy klucza imbusowego.
c) W otwory łącznika po obu stronach wkręć dociski z gwintem imbusowym.
d) Nałóż talerze symetrycznie – od najcięższych do najlżejszych.
e) Załóż i dokładnie dokręć zaciski.

Specyfikacja:

Materiał: chromowana stal,

Wymiary krótkiego i średniego prostego gryfu:
Długość: krótki - 35 cm, średni prosty - 72 cm
Średnica: 24 mm
Średnica uchwytu: 30 mm

Wymiary długiego prostego gryfu:
Długość: 75 cm (jedna część) / 151,3 cm
Średnica: 24 mm
Średnica uchwytu: 24 mm

Wymiary łamanego gryfu:
Długość: 127 cm
Średnica: 24 mm
Średnica uchwytu: 25 mm

Wymiary talerzy:
5 kg – 19,3 x 2,8 cm
2,5 kg – 14,5 x 2,4 cm
1,25 kg – 11,8 x 1,9 cm
0,5 kg – 9,5 x 1,3 cm
Wymiary walizki: 91 x 29 x 17 cm

Waga:
- Krótki gryf: 1,1 kg
- Długi prosty gryf: 2,5 kg (jedna część) / 5,4 kg
- Średni prosty gryf: 2,4 kg
- Gryf łamany: 4,9 kg
- Zacisk: 189 g
- Łącznie zestaw: 55 kg

Zestaw zawiera:
- 2 x Gryf krótki
- 1 x Gryf długi skręcany
- Gryf łamany
- Gryf średni skręcany
- 4 x Talerze 5 kg
- 4 x Talerze 2,5 kg
- 6 x Talerze 1,25 kg
- 6 x Talerze 0,5 kg
- 8 x Zaciski

Předběžné informace

Cvičební zařízení bylo navrženo v souladu s bezpečnostními předpisy. Před montáží nebo použitím zařízení si prosím pečlivě přečtěte celý návod. Při používání sportovního zařízení vždy postupujte opatrně.

Bezpečnostní opatření

1. Děti a zvířata by se neměly nacházet v blízkosti zařízení. Nikdy nenechávejte děti bez dozoru v přítomnosti sportovního zařízení.
2. Zařízení je určeno pro použití jednou osobou.
3. Pokud se u vás objeví závratě, nevolnost, bolest na hrudi nebo jiné znepokojivé příznaky, okamžitě přestaňte cvičit a vyhledejte lékařskou pomoc.
4. Produkt je určen pouze pro domácí použití – není vhodný pro komerční použití.
5. Před každým použitím zkontrolujte technický stav zařízení. Nepoužívejte závaží s poškozenými součástmi.
6. Pravidelně kontrolujte a testujte brzdový mechanismus.
7. Nenechávejte zařízení spadnout na podlahu – mohlo by dojít k poškození zařízení nebo zranění osob.
8. Nepokoušejte se rozebírat ani upravovat žádné části zařízení.
9. Před cvičením se rozcvičte a protáhněte.
10. Pokud zjistíte jakoukoli poruchu, zařízení nepoužívejte.
11. Doporučujeme cvičit v přítomnosti doprovodné osoby.

UPOZORNĚNÍ: Před zahájením jakéhokoli cvičebního programu se poraďte se svým lékařem, zejména pokud je vám více než 35 let nebo trpíte chronickými zdravotními problémy. Výrobce nenese odpovědnost za žádné zranění osob ani škody na majetku vzniklé v důsledku používání tohoto produktu.

Návod k použití – sada STC 55
Sada umožňuje trénovat se čtyřmi typy příslušenství:

1. Činky
a) Odstraňte krátké pogumované úchyty z pouzdra.
b) Umístěte desky symetricky na obě strany závitových částí.
c) Nejtěžší desky umístěte blíže ke středu a lehčí blíže ke koncům.
d) Připevněte svorky na vnější strany a pevně je utáhněte křídlovým šroubem.

2. Střední rovná činka
a) Odstraňte dvě pogumované rukojeti a závitový spojovací prvek z pouzdra.
b) Spojte rukojeti pevným utažením ke spojce.
c) Zašroubujte šroubové svorky do otvorů konektoru na obou stranách.
d) Desky nasazujte symetricky – od nejtěžší po nejlehčí.
e) Připevněte a pevně utáhněte křídlaté matice.

3. Rovná činka
a) Vyjměte z kufříku dvě části činky s rýhovanými rukojeťmi a příslušný spojovací prvek.
b) Spojte obě části a pevně je utáhněte ke konektoru.
c) Zašroubujte šrouby s vnitřním šestihranem do otvorů konektoru na obou stranách.
d) Umístěte desky symetricky – od nejtěžší po nejlehčí.
e) Připevněte a pevně utáhněte svorky.

4. Dlouhá nastavitelná činka
a) Vyjměte z pouzdra obě části nastavitelné činky, krátký šroub a imbusový klíč.
b) Spojte rukojeti a pevně utáhněte šroub pomocí imbusového klíče.
c) Zašroubujte svorky s imbusovým závitem do spojovacích otvorů na obou stranách.
d) Umístěte kotouče symetricky – od nejtěžších po nejlehčí.
e) Připevněte a pevně utáhněte svorky.

Specifikace:

Materiál: pochromovaná ocel

Rozměry krátkých a středních rovných činek:
Délka: krátká – 35 cm, střední rovná – 72 cm
Průměr: 24 mm
Průměr rukojeti: 30 mm

Rozměry dlouhé rovné tyče: Délka: 75 cm (jeden kus) / 151,3 cm Průměr: 24 mm
Průměr rukojeti: 24 mm

Rozměry ohnuté tyče:
Délka: 127 cm Průměr: 24 mm Průměr rukojeti: 25 mm

Rozměry desky:
5 kg – 19,3 x 2,8 cm
2,5 kg – 14,5 x 2,4 cm
1,25 kg – 11,8 x 1,9 cm
0,5 kg – 9,5 x 1,3 cm
Rozměry kufru: 91 x 29 x 17 cm

Hmotnost:
- Krátká činka: 1,1 kg
- Dlouhá rovná tyč: 2,5 kg (jeden kus) / 5,4 kg
- Střední rovná činka: 2,4 kg
- Skládací tyč: 4,9 kg
- Svorka: 189 g
- Celková hmotnost sady: 55 kg

Sada obsahuje:
- 2 x krátká činka
- 1 x dlouhá otočná tyč
- Ohnutá činka
- Střední otočná činka
- 4 x 5 kg kotouče
- 4 x 2,5 kg kotouče
- 6 x 1,25 kg kotouče
- 6 x 0,5 kg kotouče
- 8 x svorky

Foreløbige oplysninger

Træningsudstyret er designet i overensstemmelse med sikkerhedsbestemmelserne. Før du samler eller bruger udstyret, skal du læse hele manualen omhyggeligt. Vær altid forsigtig, når du bruger sportsudstyr.

Forholdsregler

1. Børn og dyr bør ikke opholde sig i nærheden af udstyret. Lad aldrig børn være uden opsyn i nærheden af sportsudstyr.
2. Udstyret er designet til at blive brugt af én person ad gangen.
3. Hvis du oplever svimmelhed, kvalme, brystsmerter eller andre bekymrende symptomer, skal du straks afbryde træningen og konsultere en læge.
4. Produktet er kun beregnet til privat brug – det er ikke egnet til kommerciel brug.
5. Kontroller enhedens tekniske tilstand før hver brug. Brug ikke vægte med beskadigede komponenter.
6. Kontroller og test regelmæssigt bremsemekanismen.
7. Tab ikke udstyret på gulvet – dette kan forårsage skader på udstyret eller personskader.
8. Forsøg ikke at adskille eller modificere nogen del af udstyret.
9. Varm op og stræk ud inden træning.
10. Brug ikke udstyret, hvis du bemærker fejlfunktioner.
11. Det anbefales, at du træner i nærværelse af en ledsager.

FORSIGTIG: Konsulter din læge, inden du påbegynder et træningsprogram, især hvis du er over 35 år eller har kroniske helbredsproblemer. Producenten er ikke ansvarlig for personskader eller materielle skader, der skyldes brugen af dette produkt.

Brugervejledning – STC 55-sæt
Sættet giver dig mulighed for at træne med fire typer tilbehør:

1. Håndvægte
a) Fjern de korte gummierede håndtag fra kassen.
b) Placer pladerne symmetrisk på begge sider af de gevindskårne dele.
c) Placer de tungeste plader tættere på midten og de lettere tættere på enderne.
d) Fastgør klemmerne til ydersiderne og stram dem godt med vingeskruen.

2. Mellemstor lige vægtstang
a) Fjern de to gummierede håndtag og den gevindforbindelse fra kassen.
b) Forbind håndtagene ved at stramme dem fast til forbindelsesstykket.
c) Skru unbrakoskrueklemmerne fast i forbindelseshullerne på begge sider.
d) Monter pladerne symmetrisk – fra den tungeste til den letteste.
e) Fastgør og stram vingemøtrikkerne sikkert.

3. Lige vægtstang
a) Tag de to dele af vægtstangen med riflede håndtag og den passende konnektor ud af kassen.
b) Forbind begge dele, og stram dem fast til forbindelsesstykket.
c) Skru de sekskantede gevindklemmer ind i forbindelsesstykket på begge sider.
d) Placer pladerne symmetrisk – fra den tungeste til den letteste.
e) Fastgør og stram klemmerne sikkert.

4. Lang justerbar vægtstang
a) Tag de to dele af den justerbare vægtstang, den korte skrue og unbrakonøglen ud af kassen.
b) Forbind håndtagene, og stram skruen fast med unbrakonøglen.
c) Skru unbrakonøglerne ind i forbindelseshullerne på begge sider.
d) Placer vægtskiverne symmetrisk – fra den tungeste til den letteste.
e) Fastgør og stram klemmerne sikkert.

Specifikationer:

Materiale: forkromet stål

Dimensioner på korte og mellemstore lige vægtstænger: Længde: kort – 35 cm, mellemstor lige – 72 cm Diameter: 24 mm
Håndtagsdiameter: 30 mm

Dimensioner på lang lige stang: Længde: 75 cm (ét stykke) / 151,3 cm Diameter: 24 mm
Håndtagsdiameter: 24 mm

Dimensioner på den buede stang:
Længde: 127 cm
Diameter: 24 mm
Håndtagsdiameter: 25 mm

Plade dimensioner:
5 kg – 19,3 x 2,8 cm
2,5 kg – 14,5 x 2,4 cm
1,25 kg – 11,8 x 1,9 cm
0,5 kg – 9,5 x 1,3 cm
Kasse dimensioner: 91 x 29 x 17 cm

Vægt:
- Kort vægtstang: 1,1 kg
- Lang lige stang: 2,5 kg (ét stykke) / 5,4 kg
- Mellemstor lige vægtstang: 2,4 kg
- Sammenklappelig stang: 4,9 kg
- Klemme: 189 g
- Samlet vægt for sættet: 55 kg

Sættet indeholder:
- 2 x kort vægtstang
- 1 x Lang drejelig vægtstang
- Bøjet vægtstang
- Mellemstor drejelig vægtstang
- 4 x 5 kg vægtskiver
- 4 x 2,5 kg vægtskiver
- 6 x 1,25 kg vægtskiver
- 6 x 0,5 kg vægtskiver
- 8 x klemmer

Vorläufige Informationen

Die Trainingsgeräte wurden gemäß den Sicherheitsvorschriften entwickelt. Lesen Sie vor dem Zusammenbau oder der Verwendung der Geräte bitte die gesamte Anleitung sorgfältig durch. Seien Sie bei der Verwendung von Sportgeräten stets vorsichtig.

Vorsichtsmaßnahmen

1. Kinder und Tiere sollten sich nicht in der Nähe des Geräts aufhalten. Lassen Sie Kinder niemals unbeaufsichtigt in der Nähe von Sportgeräten.
2. Die Geräte sind für die Nutzung durch jeweils eine Person ausgelegt.
3. Wenn Sie Schwindel, Übelkeit, Brustschmerzen oder andere beunruhigende Symptome verspüren, beenden Sie das Training sofort und konsultieren Sie einen Arzt.
4. Das Produkt ist nur für den privaten Gebrauch bestimmt – es ist nicht für den gewerblichen Gebrauch geeignet.
5. Überprüfen Sie vor jedem Gebrauch den technischen Zustand des Geräts. Verwenden Sie keine Gewichte mit beschädigten Komponenten.
6. Überprüfen und testen Sie regelmäßig den Bremsmechanismus.
7. Lassen Sie das Gerät nicht auf den Boden fallen – dies kann zu Schäden am Gerät oder zu Verletzungen führen.
8. Versuchen Sie nicht, Teile des Geräts zu zerlegen oder zu modifizieren.
9. Wärmen Sie sich vor dem Training auf und dehnen Sie sich.
10. Verwenden Sie die Geräte nicht, wenn Sie Fehlfunktionen feststellen.
11. Es wird empfohlen, in Anwesenheit einer Begleitperson zu trainieren.

VORSICHT: Konsultieren Sie Ihren Arzt, bevor Sie mit einem Trainingsprogramm beginnen, insbesondere wenn Sie über 35 Jahre alt sind oder chronische Gesundheitsprobleme haben. Der Hersteller haftet nicht für Personen- oder Sachschäden, die durch die Verwendung dieses Produkts entstehen.

Bedienungsanleitung – STC 55 Set
Mit diesem Set können Sie mit vier Arten von Zubehör trainieren:

1. Hanteln
a) Entfernen Sie die kurzen gummierten Griffe vom Gehäuse.
b) Legen Sie die Platten symmetrisch auf beide Seiten der Gewindeteile.
c) Platzieren Sie die schwersten Platten näher an der Mitte und die leichteren näher an den Enden.
d) Befestigen Sie die Klemmen an den Außenseiten und ziehen Sie sie mit der Flügelschraube fest an.

2. Mittlere gerade Langhantel
a) Entfernen Sie die beiden gummierten Griffe und den Gewindeverbinder aus dem Koffer.
b) Verbinden Sie die Griffe, indem Sie sie fest am Verbinder anziehen.
c) Schrauben Sie die Inbusschraubenklammern in die Anschlusslöcher auf beiden Seiten.
d) Bringen Sie die Platten symmetrisch an – von der schwersten zur leichtesten.
e) Befestigen Sie die Flügelmuttern und ziehen Sie sie fest an.

3. Gerade Langhantel
a) Nehmen Sie die beiden Teile der Langhantel mit gerändelten Griffen und dem passenden Verbinder aus dem Koffer.
b) Verbinden Sie beide Teile und ziehen Sie sie fest am Verbinder an.
c) Schrauben Sie die Inbuss-Gewindeklemmen in die Verbindungsstücklöcher auf beiden Seiten.
d) Die Platten symmetrisch anordnen – von der schwersten zur leichtesten.
e) Befestigen und ziehen Sie die Klemmen fest an.

4. Lange verstellbare Hantelstange
a) Nehmen Sie die beiden Teile der verstellbaren Langhantel, die kurze Schraube und den Inbusschlüssel aus dem Koffer.
b) Verbinden Sie die Griffe und ziehen Sie die Schraube mit dem Inbusschlüssel fest an.
c) Schrauben Sie die Inbuss-Gewindeklemmen in die Verbindungslöcher auf beiden Seiten.
d) Legen Sie die Gewichte symmetrisch ein – vom schwersten zum leichtesten.
e) Befestigen und ziehen Sie die Klemmen fest an.

Spezifikation:

Material: verchromter Stahl

Abmessungen der kurzen und mittleren geraden Langhanteln: Länge: kurz – 35 cm, mittel – 72 cm
Durchmesser: 24 mm
Griffdurchmesser: 30 mm

Abmessungen der langen geraden Stange:
Länge: 75 cm (einteilig) / 151,3 cm
Durchmesser: 24 mm
Griffdurchmesser: 24 mm

Abmessungen der gebogenen Stange:
Länge: 127 cm
Durchmesser: 24 mm
Griffdurchmesser: 25 mm

Abmessungen der Platte:
5 kg – 19,3 x 2,8 cm
2,5 kg – 14,5 x 2,4 cm
1,25 kg – 11,8 x 1,9 cm
0,5 kg – 9,5 x 1,3 cm
Gehäuseabmessungen: 91 x 29 x 17 cm

Gewicht:
- Kurze Langhantel: 1,1 kg
- Lange gerade Stange: 2,5 kg (einteilig) / 5,4 kg
- Mittlere gerade Langhantel: 2,4 kg
- Klappstange: 4,9 kg
- Klemme: 189 g
- Gesamtgewicht des Sets: 55 kg

Das Set enthält:
- 2 x kurze Langhantel
- 1 x Lange drehbare Langhantel
- Gebogene Langhantel
- Mittlere Drehstange
- 4 x 5 kg Scheiben
- 4 x 2,5 kg Scheiben
- 6 x 1,25 kg Scheiben
- 6 x 0,5 kg Scheiben
- 8 x Klemmen

Información preliminar

El equipo de ejercicio ha sido diseñado de acuerdo con las normas de seguridad. Antes de montar o utilizar el equipo, lea atentamente todo el manual. Tenga siempre cuidado al utilizar equipos deportivos.

Precauciones

1. Los niños y los animales no deben estar cerca del equipo. Nunca deje a los niños sin supervisión en presencia de equipos deportivos.
2. El equipo está diseñado para ser utilizado por una sola persona a la vez.
3. Si experimenta mareos, náuseas, dolor en el pecho u otros síntomas preocupantes, interrumpa el entrenamiento inmediatamente y consulte a un médico.
4. El producto está destinado exclusivamente al uso doméstico; no es adecuado para uso comercial.
5. Compruebe el estado técnico del dispositivo antes de cada uso. No utilice pesas con componentes dañados.
6. Inspeccione y compruebe periódicamente el mecanismo de frenado.
7. No deje caer el equipo al suelo, ya que podría dañarlo o provocar lesiones personales.
8. No intente desmontar ni modificar ninguna parte del equipo.
9. Calienta y estira antes de hacer ejercicio.
10. No utilice el equipo si observa algún fallo de funcionamiento.
11. Se recomienda hacer ejercicio en presencia de otra persona.

PRECAUCIÓN: Consulte a su médico antes de comenzar cualquier programa de ejercicios, especialmente si es mayor de 35 años o padece problemas de salud crónicos. El fabricante no se hace responsable de ninguna lesión personal o daño material que resulte del uso de este producto.

Manual de usuario – Conjunto STC 55
El set le permite entrenar con cuatro tipos de accesorios:

1. Mancuernas
a) Retire las asas cortas recubiertas de goma de la caja.
b) Coloque las placas simétricamente a ambos lados de las piezas roscadas.
c) Coloque las placas más pesadas más cerca del centro y las más ligeras más cerca de los extremos.
d) Fije las abrazaderas a los lados exteriores y apriételas firmemente con el tornillo de mariposa.

2. Barra recta mediana
a) Retire las dos asas recubiertas de goma y el conector roscado de la caja.
b) Conecte las asas apretándolas firmemente al conector.
c) Atornille las abrazaderas de tornillo Allen en los orificios del conector a ambos lados.
d) Coloque las placas simétricamente, de mayor a menor peso.
e) Fije y apriete bien las tuercas de mariposa.

3. Barra recta
a) Retire las dos partes de la barra con mangos moleteados y el conector adecuado de la caja.
b) Conecte ambas partes, apretándolas firmemente al conector.
c) Atornille las abrazaderas roscadas Allen en los orificios del conector a ambos lados.
d) Coloque las placas simétricamente, de mayor a menor peso.
e) Fija y aprieta bien las abrazaderas.

4. Barra ajustable larga
a) Retire las dos partes de la barra ajustable, el tornillo corto y la llave Allen de la caja.
b) Conecte los mangos, apretando firmemente el tornillo con la llave Allen.
c) Atornille las abrazaderas roscadas Allen en los orificios de conexión de ambos lados.
d) Coloque las placas simétricamente, de mayor a menor peso.
e) Fije y apriete bien las abrazaderas.

Especificaciones:

Material: acero cromado

Dimensiones de las barras rectas cortas y medianas: Longitud: corta: 35 cm; recta mediana: 72 cm Diámetro: 24 mm
Diámetro del mango: 30 mm

Dimensiones de la barra recta larga: Longitud: 75 cm (una pieza) / 151,3 cm Diámetro: 24 mm
Diámetro del mango: 24 mm

Dimensiones de la barra curvada:
Longitud: 127 cm
Diámetro: 24 mm
Diámetro del mango: 25 mm

Dimensiones de la placa:
5 kg – 19,3 x 2,8 cm
2,5 kg – 14,5 x 2,4 cm
1,25 kg – 11,8 x 1,9 cm
0,5 kg – 9,5 x 1,3 cm
Dimensiones de la caja: 91 x 29 x 17 cm

Peso:
- Barra corta: 1,1 kg
- Barra recta larga: 2,5 kg (una pieza) / 5,4 kg
- Barra recta mediana: 2,4 kg
- Barra plegable: 4,9 kg
- Abrazadera: 189 g
- Peso total del conjunto: 55 kg

El juego incluye:
- 2 barras cortas
- 1 barra larga giratoria
- Barra curvada
- Barra mediana giratoria
- 4 discos de 5 kg
- 4 discos de 2,5 kg
- 6 discos de 1,25 kg
- 6 discos de 0,5 kg
- 8 x abrazaderas

Esialgne teave

Treeningseadmed on projekteeritud vastavalt ohutusnõuetele. Enne seadmete kokkupanekut või kasutamist lugege kogu kasutusjuhend hoolikalt läbi. Olge spordiseadmete kasutamisel alati ettevaatlik.

Ettevaatus

1. Lapsed ja loomad ei tohi olla seadme läheduses. Ärge jätke lapsi spordiseadmete juurde järelevalveta.
2. Seade on mõeldud kasutamiseks ühele inimesele korraga.
3. Kui tunnete peapööritust, iiveldust, valu rinnus või muid murettekitavaid sümptomeid, lõpetage treening kohe ja pöörduge arsti poole.
4. Toode on mõeldud ainult koduseks kasutamiseks – see ei sobi äriliseks kasutamiseks.
5. Kontrollige enne iga kasutamist seadme tehnilist seisukorda. Ärge kasutage kahjustatud komponentidega kaalu.
6. Kontrollige ja testige regulaarselt pidurimehhanismi.
7. Ärge laske seadmeid põrandale kukkuda – see võib põhjustada seadmete kahjustusi või kehavigastusi.
8. Ärge üritage seadme osi lahti monteerida ega muuta.
9. Soojendage end enne treeningut üles ja tehke venitusharjutusi.
10. Ärge kasutage seadmeid, kui märkate mingeid rikkeid.
11. Soovitav on treenida kaaslase juuresolekul.

HOIATUS: Konsulteerige enne treeningprogrammi alustamist oma arstiga, eriti kui olete üle 35-aastane või teil on kroonilised terviseprobleemid. Tootja ei vastuta käesoleva toote kasutamisest tulenevate isikukahjude või varakahjude eest.

Kasutusjuhend – STC 55 komplekt
Komplekt võimaldab treenida nelja tüüpi lisaseadmetega:

1. Kangid
a) Eemaldage korpuselt lühikesed kummist käepidemed.
b) Asetage plaadid sümmeetriliselt mõlemal pool keermestatud osade.
c) Asetage raskemad plaadid lähemale keskele ja kergemad lähemale otstele.
d) Kinnitage klambrid väliskülgedele ja pingutage need tihedalt tiivikruviga.

2. Keskmise suurusega sirge barbell
a) Eemaldage kaks kummist käepidet ja keermestatud ühendusdetail kottist.
b) Ühendage käepidemed, pingutades need kindlalt ühendusdetailile.
c) Keerake kuuskantkruvid mõlema poole ühendusaukudesse.
d) Paigaldage plaadid sümmeetriliselt – raskemast kergemani.
e) Kinnitage ja pingutage tiivikmutrid kindlalt.

3. Sirge barbell
a) Võtke karbist välja kaheosaline kang, millel on rihveldatud käepidemed, ja sobiv ühendusdetail.
b) Ühendage mõlemad osad, pingutades need kindlalt ühendusdetaili külge.
c) Keerake kuuskantmutrid mõlema poole ühendusdetaili aukudesse.
d) Paigutage plaadid sümmeetriliselt – raskemast kergemani.
e) Kinnita ja pinguta klambrid kindlalt.

4. Pikk reguleeritav kang
a) Võtke reguleeritava barbell kahe osa, lühike kruvi ja kuuskantvõti karbist välja.
b) Ühendage käepidemed, pingutades kruvi kuuskantvõtmega kindlalt kinni.
c) Keerake kuuskantvõtmega kinnitid mõlema poole ühendusaukudesse.
d) Paigutage kettad sümmeetriliselt – raskemast kergemani.
e) Kinnitage ja pingutage klambrid kindlalt.

Spetsifikatsioon:

Materjal: kroomitud teras

Lühikeste ja keskmise pikkusega sirgete barbellide mõõtmed: Pikkus: lühike – 35 cm, keskmine sirge – 72 cm Läbimõõt: 24 mm
Käepideme läbimõõt: 30 mm

Pika sirge varre mõõtmed: Pikkus: 75 cm (üheosaline) / 151,3 cm Läbimõõt: 24 mm
Käepideme läbimõõt: 24 mm

Kõverate varraste mõõtmed:
Pikkus: 127 cm
Läbimõõt: 24 mm
Käepideme läbimõõt: 25 mm

Plaadi mõõtmed:
5 kg – 19,3 x 2,8 cm
2,5 kg – 14,5 x 2,4 cm
1,25 kg – 11,8 x 1,9 cm
0,5 kg – 9,5 x 1,3 cm
Kasti mõõtmed: 91 x 29 x 17 cm

Kaal:
- Lühike kang: 1,1 kg
- Pikk sirge kang: 2,5 kg (üks tükk) / 5,4 kg
- Keskmise pikkusega sirge kang: 2,4 kg
- Kokkupandav kang: 4,9 kg
- Klamber: 189 g
- Komplekti kogukaal: 55 kg

Komplekt sisaldab:
- 2 x lühike kang
- 1 x pikk keeratav kang
- Kõver barbell
- Keskmise pikkusega keeratav kang
- 4 x 5 kg kettakettad
- 4 x 2,5 kg kettakettad
- 6 x 1,25 kg kettakettad
- 6 x 0,5 kg kettakettad
- 8 x klambrid

Informations préliminaires

L'équipement d'exercice a été conçu conformément aux normes de sécurité. Avant d'assembler ou d'utiliser l'équipement, veuillez lire attentivement l'intégralité du manuel. Soyez toujours prudent lorsque vous utilisez des équipements sportifs.

Précautions

1. Les enfants et les animaux ne doivent pas s'approcher de l'équipement. Ne laissez jamais les enfants sans surveillance à proximité d'un équipement de sport.
2. L'équipement est conçu pour être utilisé par une seule personne à la fois.
3. Si vous ressentez des vertiges, des nausées, des douleurs thoraciques ou d'autres symptômes inquiétants, arrêtez immédiatement l'entraînement et consultez un médecin.
4. Le produit est destiné à un usage domestique uniquement – il ne convient pas à un usage commercial.
5. Vérifiez l'état technique de l'appareil avant chaque utilisation. N'utilisez pas de poids dont les composants sont endommagés.
6. Inspectez et testez régulièrement le mécanisme de freinage.
7. Ne laissez pas tomber l'équipement sur le sol, cela pourrait l'endommager ou causer des blessures.
8. N'essayez pas de démonter ou de modifier une partie quelconque de l'équipement.
9. Échauffez-vous et étirez-vous avant de faire de l'exercice.
10. N'utilisez pas l'équipement si vous remarquez un dysfonctionnement.
11. Il est recommandé de faire de l'exercice en présence d'une personne accompagnatrice.

ATTENTION : consultez votre médecin avant de commencer tout programme d'exercice, en particulier si vous avez plus de 35 ans ou si vous souffrez de problèmes de santé chroniques. Le fabricant n'est pas responsable des blessures corporelles ou des dommages matériels résultant de l'utilisation de ce produit.

Manuel d'utilisation – Ensemble STC 55
Le kit vous permet de vous entraîner avec quatre types d'accessoires :

1. Haltères
a) Retirez les poignées courtes en caoutchouc du boîtier.
b) Placez les plaques symétriquement des deux côtés des parties filetées.
c) Placez les plaques les plus lourdes plus près du centre et les plus légères plus près des extrémités.
d) Fixez les pinces sur les côtés extérieurs et serrez-les fermement à l'aide de la vis à oreilles.

2. Barre droite moyenne
a) Retirez les deux poignées caoutchoutées et le connecteur fileté du boîtier.
b) Connectez les poignées en les serrant fermement au connecteur.
c) Vissez les colliers à vis Allen dans les trous du connecteur des deux côtés.
d) Appliquez les plaques symétriquement, de la plus lourde à la plus légère.
e) Fixez et serrez solidement les écrous à oreilles.

3. Barre droite
a) Retirez les deux parties de la barre avec poignées moletées et le connecteur approprié du boîtier.
b) Reliez les deux parties en les serrant fermement au connecteur.
c) Vissez les pinces filetées Allen dans les trous du connecteur des deux côtés.
d) Placez les plaques symétriquement, de la plus lourde à la plus légère.
e) Fixez et serrez solidement les pinces.

4. Barre longue réglable
a) Retirez les deux parties de la barre réglable, la vis courte et la clé Allen du boîtier.
b) Reliez les poignées en serrant fermement la vis à l'aide de la clé Allen.
c) Vissez les pinces filetées Allen dans les trous de connexion des deux côtés.
d) Placez les disques de manière symétrique, du plus lourd au plus léger.
e) Fixez et serrez solidement les pinces.

Spécifications :

Matériau : acier chromé

Dimensions des barres courtes et moyennes droites : Longueur : courte – 35 cm, moyenne droite – 72 cm Diamètre : 24 mm
Diamètre de la poignée : 30 mm

Dimensions de la barre droite longue :
Longueur : 75 cm (en une seule pièce) / 151,3 cm Diamètre : 24 mm
Diamètre de la poignée : 24 mm

Dimensions de la barre courbée :
Longueur : 127 cm
Diamètre : 24 mm
Diamètre de la poignée : 25 mm

Dimensions de la plaque :
5 kg – 19,3 x 2,8 cm
2,5 kg – 14,5 x 2,4 cm
1,25 kg – 11,8 x 1,9 cm
0,5 kg – 9,5 x 1,3 cm
Dimensions du boîtier : 91 x 29 x 17 cm

Poids :
- Haltère court : 1,1 kg
- Barre droite longue : 2,5 kg (une pièce) / 5,4 kg
- Barre droite moyenne : 2,4 kg
- Barre pliable : 4,9 kg
- Pince : 189 g
- Poids total de l'ensemble : 55 kg

Le set comprend :
- 2 x haltères courts
- 1 x barre longue torsadable
- Barre courbée
- Barre à torsion moyenne
- 4 disques de 5 kg
- 4 disques de 2,5 kg
- 6 disques de 1,25 kg
- 6 disques de 0,5 kg
- 8 x pinces

Előzetes információk

A tornagépeket a biztonsági előírásoknak megfelelően tervezték. A gép összeszerelése vagy használata előtt kérjük, figyelmesen olvassa el a teljes kézikönyvet. A sporteszközök használata során mindig legyen óvatos.

Óvintézkedések

1. Gyerekek és állatok ne tartózkodjanak a berendezés közelében. Soha ne hagyja felügyelet nélkül a gyerekeket sporteszközök közelében.
2. A berendezés egy személy általi használatra lett tervezve.
3. Ha szédülést, hányingert, mellkasi fájdalmat vagy más aggasztó tünetet tapasztal, azonnal hagyja abba az edzést, és forduljon orvoshoz.
4. A termék kizárólag otthoni használatra készült – kereskedelmi célra nem alkalmas.
5. Minden használat előtt ellenőrizze a készülék műszaki állapotát. Ne használjon sérült alkatrészekkel rendelkező súlyokat.
6. Rendszeresen ellenőrizze és tesztelje a fékezési mechanizmust.
7. Ne ejtse le a berendezést a padlóra – ez a berendezés megrongálódásához vagy személyi sérüléshez vezethet.
8. Ne próbálja meg szétszerelni vagy módosítani a berendezés bármely részét.
9. Melegítsen be és nyújtózkodjon meg edzés előtt.
10. Ne használja a berendezést, ha bármilyen meghibásodást észlel.
11. Javasoljuk, hogy edzés közben legyen Ön mellett egy kísérő személy.

FIGYELEM: Kezdje meg az edzésprogramot csak orvosa tanácsát követően, különösen, ha 35 évnél idősebb, vagy krónikus egészségügyi problémái vannak. A gyártó nem vállal felelősséget a termék használatából eredő személyi sérülésekért vagy anyagi károkért.

Használati útmutató – STC 55 szett
A szett négyféle kiegészítővel való edzést tesz lehetővé:

1. Súlyzók
a) Vegye le a rövid gumírozott fogantyúkat a tokról.
b) Helyezze a lemezeket szimmetrikusan a menetes részek mindkét oldalára.
c) Helyezze a legnehezebb lemezeket közelebb a közepéhez, a könnyebbeket pedig közelebb a végekhez.
d) Rögzítse a bilincseket a külső oldalakra, és szorosan húzza meg őket a szárnyas csavarral.

2. Közepes egyenes súlyzó
a) Vegye le a két gumírozott fogantyút és a menetes csatlakozót a tokból.
b) Csatlakoztassa a fogantyúkat úgy, hogy szorosan rögzíti őket a csatlakozóhoz.
c) Csavarozza be az imbuszcsavaros bilincseket a csatlakozó lyukakba mindkét oldalon.
d) Helyezze fel a lemezeket szimmetrikusan – a legnehezebbtől a legkönnyebbig.
e) Rögzítse és szorosan húzza meg a szárnyas anyákat.

3. Egyenes súlyzó
a) Vegye ki a tokból a kétrészes súlyzót a recézett fogantyúkkal és a megfelelő csatlakozóval.
b) Csatlakoztassa mindkét részt, és szorosan rögzítse őket a csatlakozóhoz.
c) Csavarja be az imbuszmenetes bilincseket a csatlakozó mindkét oldalán található furatokba.
d) Helyezze a lemezeket szimmetrikusan – a legnehezebbtől a legkönnyebbig.
e) Rögzítse és szorosan húzza meg a bilincseket.

4. Hosszú állítható súlyzó
a) Vegye ki a tokból az állítható súlyzó két részét, a rövid csavart és az imbuszkulcsot.
b) Csatlakoztassa a fogantyúkat, és az imbuszkulccsal szorosan húzza meg a csavart.
c) Csavarja be az imbuszmenetes bilincseket a csatlakozó lyukakba mindkét oldalon.
d) Helyezze a súlylemezeket szimmetrikusan – a legnehezebbtől a legkönnyebbig.
e) Rögzítse és szorosan húzza meg a bilincseket.

Műszaki adatok:

Anyag: krómozott acél

A rövid és közepes egyenes súlyzórudak méretei: Hosszúság: rövid – 35 cm, közepes egyenes – 72 cm Átmérő: 24 mm
A fogantyú átmérője: 30 mm

Hosszú egyenes rúd méretei: Hossz: 75 cm (egy darabból) / 151,3 cm Átmérő: 24 mm
Fogantyú átmérője: 24 mm

A hajlított rúd méretei:
Hosszúság: 127 cm
Átmérő: 24 mm Fogantyú átmérő: 25 mm

A lemez méretei:
5 kg – 19,3 x 2,8 cm
2,5 kg – 14,5 x 2,4 cm
1,25 kg – 11,8 x 1,9 cm
0,5 kg – 9,5 x 1,3 cm
A tok méretei: 91 x 29 x 17 cm

Súly:
- Rövid súlyzó: 1,1 kg
- Hosszú egyenes rúd: 2,5 kg (egy darab) / 5,4 kg
- Közepes egyenes súlyzó: 2,4 kg
- Összecsukható rúd: 4,9 kg
- Szorító: 189 g
- A készlet teljes súlya: 55 kg

A szett tartalma:
- 2 x rövid súlyzó
- 1 x hosszú, csavarható súlyzó
- Hajlított súlyzó
- Közepes csavarható súlyzó
- 4 x 5 kg-os súlylemezek
- 4 db 2,5 kg-os súlyzó
- 6 x 1,25 kg-os súlyzó
- 6 db 0,5 kg-os súlyzó
- 8 x szorítóbilincs

Informazioni preliminari

L'attrezzatura per l'esercizio fisico è stata progettata in conformità con le norme di sicurezza. Prima di assemblare o utilizzare l'attrezzatura, leggere attentamente l'intero manuale. Prestare sempre attenzione quando si utilizzano attrezzature sportive.

Precauzioni

1. I bambini e gli animali non devono avvicinarsi all'attrezzatura. Non lasciare mai i bambini incustoditi in presenza di attrezzature sportive.
2. L'attrezzatura è progettata per essere utilizzata da una sola persona alla volta.
3. In caso di vertigini, nausea, dolore toracico o altri sintomi preoccupanti, interrompere immediatamente l'allenamento e consultare un medico.
4. Il prodotto è destinato esclusivamente all'uso domestico e non è adatto all'uso commerciale.
5. Controllare le condizioni tecniche del dispositivo prima di ogni utilizzo. Non utilizzare pesi con componenti danneggiati.
6. Ispezionare e testare regolarmente il meccanismo di frenata.
7. Non lasciate cadere l'attrezzatura sul pavimento: ciò potrebbe causare danni all'attrezzatura o lesioni personali.
8. Non tentare di smontare o modificare alcuna parte dell'attrezzatura.
9. Riscaldati e fai stretching prima di allenarti.
10. Non utilizzare l'attrezzatura se noti malfunzionamenti.
11. Si consiglia di allenarsi in presenza di un accompagnatore.

ATTENZIONE: consultare il proprio medico prima di iniziare qualsiasi programma di allenamento, soprattutto se si hanno più di 35 anni o si soffre di problemi di salute cronici. Il produttore non è responsabile per eventuali lesioni personali o danni alla proprietà derivanti dall'uso di questo prodotto.

Manuale d'uso - Set STC 55
Il set consente di allenarsi con quattro tipi di accessori:

1. Manubri
a) Rimuovere le maniglie corte gommate dalla custodia.
b) Posizionare le piastre simmetricamente su entrambi i lati delle parti filettate.
c) Posizionare le piastre più pesanti più vicine al centro e quelle più leggere più vicine alle estremità.
d) Fissare i morsetti ai lati esterni e serrarli saldamente con la vite ad alette.

2. Bilanciere dritto medio
a) Rimuovere le due impugnature gommate e il connettore filettato dalla custodia.
b) Collegare le impugnature serrandole saldamente al connettore.
c) Avvitare i morsetti a vite Allen nei fori del connettore su entrambi i lati.
d) Applicare le piastre in modo simmetrico, dalla più pesante alla più leggera.
e) Fissare e serrare saldamente i dadi ad alette.

3. Bilanciere dritto
a) Rimuovere le due parti del bilanciere con impugnature zigrinate e il connettore appropriato dalla custodia.
b) Collegare entrambe le parti, serrandole saldamente al connettore.
c) Avvitare i morsetti filettati a brugola nei fori del connettore su entrambi i lati.
d) Posizionare le piastre simmetricamente, dalla più pesante alla più leggera.
e) Fissare e serrare saldamente i morsetti.

4. Bilanciere lungo regolabile
a) Rimuovere le due parti del bilanciere regolabile, la vite corta e la chiave a brugola dalla custodia.
b) Collegare le impugnature, serrando saldamente la vite con la chiave a brugola.
c) Avvita i morsetti filettati a brugola nei fori di collegamento su entrambi i lati.
d) Posizionare i dischi in modo simmetrico, dal più pesante al più leggero.
e) Fissare e serrare saldamente i morsetti.

Specifiche:

Materiale: acciaio cromato

Dimensioni dei bilancieri corti e medi: Lunghezza: corto – 35 cm, medio – 72 cm Diametro: 24 mm
Diametro dell'impugnatura: 30 mm

Dimensioni dell'asta diritta lunga: Lunghezza: 75 cm (un pezzo) / 151,3 cm Diametro: 24 mm
Diametro dell'impugnatura: 24 mm

Dimensioni dell'asta curva:
Lunghezza: 127 cm
Diametro: 24 mm
Diametro dell'impugnatura: 25 mm

Dimensioni della piastra:
5 kg – 19,3 x 2,8 cm
2,5 kg – 14,5 x 2,4 cm
1,25 kg – 11,8 x 1,9 cm
0,5 kg – 9,5 x 1,3 cm
Dimensioni della custodia: 91 x 29 x 17 cm

Peso:
- Bilanciere corto: 1,1 kg
- Barra lunga diritta: 2,5 kg (un pezzo) / 5,4 kg
- Bilanciere medio dritto: 2,4 kg
- Barra pieghevole: 4,9 kg
- Morsetto: 189 g
- Peso totale del set: 55 kg

Il set include:
- 2 x bilanciere corto
- 1 x bilanciere lungo girevole
- Bilanciere curvo
- Bilanciere medio girevole
- 4 x dischi da 5 kg
- 4 dischi da 2,5 kg
- 6 dischi da 1,25 kg
- 6 dischi da 0,5 kg
- 8 morsetti

Preliminari informacija

Treniruokliai suprojektuoti laikantis saugos reikalavimų. Prieš surenkant ar naudojant treniruoklius, atidžiai perskaitykite visą instrukciją. Naudodami sporto įrangą, visada būkite atsargūs.

Atsargumo priemonės

1. Vaikai ir gyvūnai neturėtų būti šalia įrangos. Niekada nepalikite vaikų be priežiūros sporto įrangos akivaizdoje.
2. Įranga skirta naudoti vienam asmeniui.
3. Jei jaučiate galvos svaigimą, pykinimą, krūtinės skausmą ar kitus nerimą keliančius simptomus, nedelsdami nutraukite treniruotę ir kreipkitės į gydytoją.
4. Produktas skirtas tik namų naudojimui – jis netinka komerciniam naudojimui.
5. Prieš kiekvieną naudojimą patikrinkite prietaiso techninę būklę. Nenaudokite svorių su pažeistomis sudedamosiomis dalimis.
6. Reguliariai tikrinkite ir bandykite stabdymo mechanizmą.
7. Neleiskite įrangos ant grindų – tai gali sugadinti įrangą arba sukelti asmens sužalojimus.
8. Nesistenkite išardyti ar modifikuoti jokios įrangos dalies.
9. Prieš pradėdami mankštintis, atlikite apšilimą ir tempimo pratimus.
10. Nenaudokite įrangos, jei pastebite kokių nors gedimų.
11. Rekomenduojama sportuoti kartu su lydinčiuoju asmeniu.

ĮSPĖJIMAS: Prieš pradėdami bet kokią treniruočių programą, pasikonsultuokite su gydytoju, ypač jei esate vyresni nei 35 metų arba turite lėtinių sveikatos problemų. Gamintojas neatsako už bet kokius sužalojimus ar turtinę žalą, patirtą naudojant šį produktą.

Naudojimo instrukcija – STC 55 rinkinys
Šis rinkinys leidžia treniruotis su keturių tipų priedais:

1. Hanteliai
a) Nuimkite trumpas guminės rankenas nuo dėklo.
b) Plokštes simetriškai padėkite abiejose srieginių dalių pusėse.
c) Sunkiausias plokštes padėkite arčiau centro, o lengvesnes – arčiau galų.
d) Pritvirtinkite spaustukus prie išorinių pusių ir tvirtai priveržkite sparnuotais varžtais.

2. Vidutinio dydžio tiesi štanga
a) Nuimkite du guminukus ir srieginį jungtį nuo dėklo.
b) Sujunkite rankenas, tvirtai priveržDami jas prie jungties.
c) Įsukite šešiakampius varžtus į jungties skyles abiejose pusėse.
d) Plokštes pritvirtinkite simetriškai – nuo sunkiausių iki lengviausių.
e) Pritvirtinkite ir tvirtai priveržkite sparnines veržles.

3. Tiesus štanga
a) Iš dėžutės išimkite dvi štangos dalis su raižytomis rankenomis ir atitinkamą jungtį.
b) Sujunkite abi dalis, tvirtai priveržDami jas prie jungties.
c) Įsukite šešiakampius srieginius spaustukus į jungties skyles abiejose pusėse.
d) Plokštes išdėstykite simetriškai – nuo sunkiausių iki lengviausių.
e) Tvirtai pritvirtinkite ir priveržkite spaustukus.

4. Ilgas reguliuojamas štanga
a) Iš dėžutės išimkite dvi reguliuojamo štango dalis, trumpą varžtą ir šešiakampį raktą.
b) Sujunkite rankenas, tvirtai priveržDami varžtą šešiakampiu raktu.
c) Įsukite šešiakampio raktu varžtus į jungties skyles abiejose pusėse.
d) Plokštes išdėstykite simetriškai – nuo sunkiausių iki lengviausių.
e) Tvirtai pritvirtinkite ir priveržkite spaustukus.

Specifikacija:

Medžiaga: chromuotas plienas

Trumpų ir vidutinių tiesių štangų matmenys:
Ilgis: trumpos – 35 cm, vidutinės tiesios – 72 cm
Skersmuo: 24 mm
Rankenos skersmuo: 30 mm

Ilgos tiesios strypo matmenys: Ilgis: 75 cm (vienas gabalas) / 151,3 cm Skersmuo: 24 mm
Rankenos skersmuo: 24 mm

Išlenktos strypo matmenys:
Ilgis: 127 cm Skersmuo: 24 mm Rankenos skersmuo: 25 mm

Plokštės matmenys:
5 kg – 19,3 x 2,8 cm
2,5 kg – 14,5 x 2,4 cm
1,25 kg – 11,8 x 1,9 cm
0,5 kg – 9,5 x 1,3 cm
Dėžės matmenys: 91 x 29 x 17 cm

Svoris:
- Trumpas štanga: 1,1 kg
- Ilga tiesi stanga: 2,5 kg (vienas gabalas) / 5,4 kg
- Vidutinė tiesi štanga: 2,4 kg
- Sulankstoma stanga: 4,9 kg
- Spaustukas: 189 g
- Bendras komplekto svoris: 55 kg

Komplektą sudaro:
- 2 x trumpas štanga
- 1 x ilgas sukiojamas strypas
- Išlenktas štanga
- Vidutinio ilgio sukiojama štanga
- 4 x 5 kg svarmenys
- 4 x 2,5 kg diskai
- 6 x 1,25 kg diskai
- 6 x 0,5 kg diskai
- 8 x spaustukai

Sākotnējā informācija

Treniņu aprīkojums ir izstrādāts atbilstoši drošības noteikumiem. Pirms aprīkojuma montāžas vai lietošanas lūdzu rūpīgi izlasiet visu lietošanas instrukciju. Lietojot sporta aprīkojumu, vienmēr ievērojiet piesardzību.

Piesardzības pasākumi

1. Bērni un dzīvnieki nedrīkst atrasties iekārtas tuvumā. Nekad neatstājiet bērnus bez uzraudzības sporta iekārtu tuvumā.
2. Iekārta ir paredzēta lietošanai vienai personai vienlaikus.
3. Ja jūtat reiboni, slikta dūša, sāpes krūtīs vai citus satraucošus simptomus, nekavējoties pārtrauciet treniņu un konsultējieties ar ārstu.
4. Produkts ir paredzēts tikai lietošanai mājās – tas nav piemērots komerciālai lietošanai.
5. Pirms katras lietošanas pārbaudiet ierīces tehnisko stāvokli. Nelietojiet svarus ar bojātiem komponentiem.
6. Regulāri pārbaudiet un testējiet bremžu mehānismu.
7. Neatlaidiet aprīkojumu uz grīdas – tas var izraisīt aprīkojuma bojājumus vai traumas.
8. Nemēģiniet izjaukt vai modificēt jebkuru iekārtas daļu.
9. Pirms vingrošanas iesildieties un izstaipieties.
10. Nelietojiet aprīkojumu, ja pamanāt kādas darbības traucējumus.
11. Ieteicams vingrot kopā ar pavadošo personu.

BRĪDINĀJUMS: Pirms jebkuras vingrojumu programmas uzsākšanas konsultējieties ar ārstu, īpaši, ja esat vecāks par 35 gadiem vai Jums ir hroniskas veselības problēmas. Ražotājs nav atbildīgs par jebkādiem personiskiem ievainojumiem vai mantas bojājumiem, kas radušies šī produkta lietošanas rezultātā.

Lietotāja rokasgrāmata – STC 55 komplekts
Komplekts ļauj trenēties ar četru veidu piederumiem:

1. Hanteles
a) Noņemiet īsās gumijotās rokturi no korpusa.
b) Novietojiet plāksnes simetriski abās vītņoto daļu pusēs.
c) Smagākās plāksnes novietojiet tuvāk centram, bet vieglākās – tuvāk galiem.
d) Pievienojiet skavas ārējām pusēm un cieši pievelciet tās ar spārnu skrūvi.

2. Vidēja izmēra taisna stieņa
a) Noņemiet divus gumijotus rokturus un vītņoto savienotāju no korpusa.
b) Savienojiet rokturus, cieši pievelkot tos savienotājam.
c) Ieskrūvējiet sešstūra skrūves abās pusēs savienotāja caurumos.
d) Uzlieciet plāksnes simetriski – no smagākās uz vieglāko.
e) Pievienojiet un cieši pievelciet spārnu uzgriežņus.

3. Taisna stieņa
a) No kārbas izņemiet divas stieņa daļas ar rievotiem rokturiem un atbilstošo savienotāju.
b) Savienojiet abas daļas, stingri pievelkot tās savienotājam.
c) Ieskrūvējiet sešstūra vītņotās skavas savienotāja caurumos abās pusēs.
d) Novietojiet plāksnes simetriski – no smagākās līdz vieglākajai.
e) Pievienojiet un cieši pievelciet skavas.

4. Garš regulējams stieņš
a) No kārbas izņemiet regulējamas stieņa divas daļas, īso skrūvi un sešstūra atslēgu.
b) Savienojiet rokturus, stingri pievelkot skrūvi ar sešstūra atslēgu.
c) Ieskrūvējiet sešstūra uzgriežņus savienotāju caurumos abās pusēs.
d) Novietojiet plāksnes simetriski – no smagākajām līdz vieglākajām.
e) Pievienojiet un cieši pievelciet skavas.

Specifikācija:

Materiāls: hromēts tērauds

Īso un vidējo taisno stieņu izmēri: Garums: īsais – 35 cm, vidējais taisnais – 72 cm Diametrs: 24 mm Roktura diametrs: 30 mm

Gara taisna stieņa izmēri: Garums: 75 cm (viens gabals) / 151,3 cm Diametrs: 24 mm Roktura diametrs: 24 mm

Līkās stieņa izmēri:
Garums: 127 cm
Diametrs: 24 mm Rokturis diametrs: 25 mm

Plāksnes izmēri:
5 kg – 19,3 x 2,8 cm
2,5 kg – 14,5 x 2,4 cm
1,25 kg – 11,8 x 1,9 cm
0,5 kg – 9,5 x 1,3 cm
Korpusa izmēri: 91 x 29 x 17 cm

Svars:
- Īsā stieņa svars: 1,1 kg
- Gara taisna stieņa: 2,5 kg (viena daļa) / 5,4 kg
- Vidējais taisnais stieņš: 2,4 kg
- Salokāmais stieņš: 4,9 kg
- Skava: 189 g
- Kopējais komplekta svars: 55 kg

Komplektā ietilpst:
- 2 x īss stieņš
- 1 x garš pagriežams stieņš
- Līkums stieņš
- Vidēja garuma pagriežama stieņa
- 4 x 5 kg diski
- 4 x 2,5 kg diski
- 6 x 1,25 kg diski
- 6 x 0,5 kg diski
- 8 x skavas

Voorlopige informatie

De fitnessapparatuur is ontworpen in overeenstemming met de veiligheidsvoorschriften. Lees de volledige handleiding zorgvuldig door voordat u de apparatuur monteert of gebruikt. Wees altijd voorzichtig bij het gebruik van sportapparatuur.

Voorzorgsmaatregelen

1. Kinderen en dieren mogen niet in de buurt van de apparatuur komen. Laat kinderen nooit zonder toezicht achter in de buurt van sportapparatuur.
2. De apparatuur is ontworpen voor gebruik door één persoon tegelijk.
3. Als u last krijgt van duizeligheid, misselijkheid, pijn op de borst of andere verontrustende symptomen, stop dan onmiddellijk met trainen en raadpleeg een arts.
4. Het product is uitsluitend bedoeld voor thuisgebruik – het is niet geschikt voor commercieel gebruik.
5. Controleer voor elk gebruik de technische staat van het apparaat. Gebruik geen gewichten met beschadigde onderdelen.
6. Controleer en test regelmatig het remmechanisme.
7. Laat het apparaat niet op de grond vallen – dit kan schade aan het apparaat of persoonlijk letsel veroorzaken.
8. Probeer geen onderdelen van de apparatuur te demonteren of te wijzigen.
9. Warm op en rek je spieren voor het sporten.
10. Gebruik de apparatuur niet als u storingen constateert.
11. Het wordt aanbevolen om te trainen in aanwezigheid van een begeleider.

LET OP: Raadpleeg uw arts voordat u met een trainingsprogramma begint, vooral als u ouder bent dan 35 jaar of chronische gezondheidsproblemen heeft. De fabrikant is niet aansprakelijk voor persoonlijk letsel of materiële schade als gevolg van het gebruik van dit product.

Gebruikershandleiding – STC 55-set
Met deze set kunt u trainen met vier soorten accessoires:

1. Halters
a) Verwijder de korte rubberen handgrepen van de koffer.
b) Plaats de platen symmetrisch aan beide zijden van de schroefdraaddelen.
c) Plaats de zwaarste platen dichter bij het midden en de lichtere dichter bij de uiteinden.
d) Bevestig de klemmen aan de buitenzijden en draai ze stevig vast met de vleugelschroef.

2. Middelgrote rechte halterstang
a) Verwijder de twee rubberen handgrepen en de schroefdraadverbinding uit de koffer.
b) Verbind de handgrepen door ze stevig vast te draaien op de connector.
c) Schroef de inbusbouten in de aansluitgaten aan beide zijden.
d) Breng de platen symmetrisch aan – van de zwaarste naar de lichtste.
e) Bevestig de vleugelmoeren en draai ze stevig vast.

3. Rechte halterstang
a) Haal de twee delen van de halter met gekartelde handgrepen en de juiste connector uit de koffer.
b) Verbind beide delen en draai ze stevig vast aan de connector.
c) Schroef de inbusklemmen in de verbindingsstukgaten aan beide zijden.
d) Plaats de platen symmetrisch – van de zwaarste naar de lichtste.
e) Bevestig de klemmen en draai ze stevig vast.

4. Lange verstelbare halterstang
a) Haal de twee delen van de verstelbare halterstang, de korte schroef en de inbussleutel uit de koffer.
b) Verbind de handgrepen en draai de schroef stevig vast met de inbussleutel.
c) Schroef de inbusklemmen in de verbindingsgaten aan beide zijden.
d) Plaats de platen symmetrisch – van de zwaarste naar de lichtste.
e) Bevestig de klemmen en draai ze stevig vast.

Specificaties:

Materiaal: verchroomd staal

Afmetingen van korte en middellange rechte halters: Lengte: kort – 35 cm, middellang recht – 72 cm Diameter: 24 mm
Diameter handgreep: 30 mm

Afmetingen van lange rechte stang: Lengte: 75 cm (uit één stuk) / 151,3 cm Diameter: 24 mm
Diameter handvat: 24 mm

Afmetingen van de gebogen stang:
Lengte: 127 cm Diameter:
24 mm Diameter handvat:
25 mm

Afmetingen plaat:
5 kg – 19,3 x 2,8 cm
2,5 kg – 14,5 x 2,4 cm
1,25 kg – 11,8 x 1,9 cm
0,5 kg – 9,5 x 1,3 cm
Afmetingen koffer: 91 x 29 x 17 cm

Gewicht:
- Korte halterstang: 1,1 kg
- Lange rechte stang: 2,5 kg (uit één stuk) / 5,4 kg
- Middelgrote rechte halterstang: 2,4 kg
- Opvouwbare stang: 4,9 kg
- Klem: 189 g
- Totaal gewicht van de set: 55 kg

De set bevat:
- 2 x korte halterstang
- 1 x Lange draaibare halterstang
- Gebogen halterstang
- Medium draaibare halterstang
- 4 x 5 kg halterschijven
- 4 x 2,5 kg halterschijven
- 6 x 1,25 kg halterschijven
- 6 x 0,5 kg halterschijven
- 8 x klemmen

Informação preliminar

O equipamento de exercício foi concebido em conformidade com as normas de segurança. Antes de montar ou utilizar o equipamento, leia atentamente todo o manual. Tenha sempre cuidado ao utilizar equipamento desportivo.

Precauções

1. Crianças e animais não devem estar perto do equipamento. Nunca deixe crianças sem supervisão na presença de equipamentos desportivos.
2. O equipamento foi concebido para ser utilizado por uma pessoa de cada vez.
3. Se sentir tonturas, náuseas, dores no peito ou outros sintomas preocupantes, interrompa imediatamente o treino e consulte um médico.
4. O produto destina-se apenas ao uso doméstico – não é adequado para uso comercial.
5. Verifique o estado técnico do dispositivo antes de cada utilização. Não utilize pesos com componentes danificados.
6. Inspecione e teste regularmente o mecanismo de travagem.
7. Não deixe cair o equipamento no chão – isso pode causar danos ao equipamento ou ferimentos pessoais.
8. Não tente desmontar ou modificar qualquer parte do equipamento.
9. Faça aquecimento e alongamento antes de se exercitar.
10. Não utilize o equipamento se notar algum mau funcionamento.
11. Recomenda-se que faça exercício na presença de uma pessoa acompanhante.

ATENÇÃO: Consulte o seu médico antes de iniciar qualquer programa de exercícios, especialmente se tiver mais de 35 anos ou problemas de saúde crónicos. O fabricante não se responsabiliza por quaisquer lesões pessoais ou danos materiais resultantes da utilização deste produto.

Manual do utilizador – Conjunto STC 55
O conjunto permite-lhe treinar com quatro tipos de acessórios:

1. Halteres
a) Remova as alças curtas emborrachadas da caixa.
b) Coloque as placas simetricamente em ambos os lados das partes roscadas.
c) Coloque as placas mais pesadas mais perto do centro e as mais leves mais perto das extremidades.
d) Prenda as braçadeiras nas laterais externas e aperte-as firmemente com o parafuso borboleta.

2. Barra reta média
a) Remova as duas pegas emborrachadas e o conector roscado da caixa.
b) Ligue as pegas apertando-as firmemente ao conector.
c) Aperte os parafusos Allen nos orifícios do conector em ambos os lados.
d) Aplique as placas simetricamente – da mais pesada à mais leve.
e) Prenda e aperte bem as porcas borboleta.

3. Barra reta
a) Retire as duas partes da barra com pegas serrilhadas e o conector apropriado da caixa.
b) Ligue ambas as partes, apertando-as firmemente ao conector.
c) Aparafuse os grampos roscados Allen nos orifícios do conector em ambos os lados.
d) Coloque as placas simetricamente – da mais pesada à mais leve.
e) Prenda e aperte bem as braçadeiras.

4. Barra ajustável longa
a) Retire as duas partes da barra ajustável, o parafuso curto e a chave Allen da caixa.
b) Ligue as pegas, apertando bem o parafuso com a chave Allen.
c) Aparafuse os grampos com rosca Allen nos orifícios do conector em ambos os lados.
d) Coloque as placas simetricamente – da mais pesada à mais leve.
e) Prenda e aperte bem as braçadeiras.

Especificações:

Material: aço cromado

Dimensões das barras curtas e médias:
Comprimento: curta – 35 cm, média – 72 cm
Diâmetro: 24 mm
Diâmetro da pega: 30 mm

Dimensões da barra reta longa: Comprimento: 75 cm (uma peça) / 151,3 cm Diâmetro: 24 mm
Diâmetro do punho: 24 mm

Dimensões da barra curvada:
Comprimento: 127 cm
Diâmetro: 24 mm
Diâmetro da pega: 25 mm

Dimensões da placa:
5 kg – 19,3 x 2,8 cm
2,5 kg – 14,5 x 2,4 cm
1,25 kg – 11,8 x 1,9 cm
0,5 kg – 9,5 x 1,3 cm
Dimensões da mala: 91 x 29 x 17 cm

Peso:
- Barra curta: 1,1 kg
- Barra reta longa: 2,5 kg (uma peça) / 5,4 kg
- Barra reta média: 2,4 kg
- Barra dobrável: 4,9 kg
- Braçadeira: 189 g
- Peso total do conjunto: 55 kg

O conjunto inclui:
- 2 x Barra curta
- 1 x Barra longa torcível
- Barra curvada
- Barra média torcida
- 4 x discos de 5 kg
- 4 placas de 2,5 kg
- 6 placas de 1,25 kg
- 6 placas de 0,5 kg
- 8 x grampos

Informații preliminare

Echipamentul de exerciții fizice a fost proiectat în conformitate cu normele de siguranță. Înainte de a asambla sau utiliza echipamentul, citiți cu atenție întregul manual. Aveți întotdeauna grijă când utilizați echipamentul sportiv.

Precauții

1. Copiii și animalele nu trebuie să se afle în apropierea echipamentului. Nu lăsați niciodată copiii nesupravegheați în prezența echipamentului sportiv.
2. Echipamentul este conceput pentru a fi utilizat de o singură persoană la un moment dat.
3. Dacă aveți amețeli, greață, dureri în piept sau alte simptome îngrijorătoare, opriți imediat antrenamentul și consultați un medic.
4. Produsul este destinat exclusiv uzului casnic – nu este adecvat pentru uz comercial.
5. Verificați starea tehnică a dispozitivului înainte de fiecare utilizare. Nu utilizați greutăți cu componente deteriorate.
6. Inspectați și testați regulat mecanismul de frânare.
7. Nu scăpați echipamentul pe podea – acest lucru poate provoca deteriorarea echipamentului sau vătămări corporale.
8. Nu încercați să dezasamblați sau să modificați nicio parte a echipamentului.
9. Încălziți-vă și faceți întinderi înainte de a începe exercițiile fizice.
10. Nu utilizați echipamentul dacă observați defecțiuni.
11. Se recomandă să faceți exerciții fizice în prezența unei persoane însoțitoare.

ATENȚIE: Consultați medicul înainte de a începe orice program de exerciții fizice, în special dacă aveți peste 35 de ani sau aveți probleme cronice de sănătate. Producătorul nu este răspunzător pentru vătămări corporale sau daune materiale rezultate din utilizarea acestui produs.

Manual de utilizare – Set STC 55
Setul vă permite să vă antrenați cu patru tipuri de accesorii:

1. Gantere
a) Scoateți mânerele scurte cauciucate din carcasă.
b) Așezați plăcile simetric pe ambele părți ale părților filetate.
c) Așezați plăcile mai grele mai aproape de centru și cele mai ușoare mai aproape de capete.
d) Atașați clemele la părțile laterale exterioare și strângeți-le bine cu șurubul cu aripă.

2. Bară dreaptă medie
a) Scoateți cele două mânere cauciucate și conectorul filetat din carcasă.
b) Conectați mânerele strângându-le ferm la conector.
c) Înșurubați clemele cu șurub Allen în orificiile conectorului de pe ambele părți.
d) Aplicați plăcile simetric – de la cea mai grea la cea mai ușoară.
e) Fixați și strângeți bine piulițele fluture.

3. Bară dreaptă
a) Scoateți cele două părți ale barei cu mâner zimțat și conectorul corespunzător din cutie.
b) Conectați ambele părți, strângându-le ferm la conector.
c) Înșurubați clemele cu filet Allen în orificiile conectorului de pe ambele părți.
d) Așezați plăcile simetric – de la cea mai grea la cea mai ușoară.
e) Fixați și strângeți bine clemele.

4. Bară lungă reglabilă
a) Scoateți cele două părți ale halterei reglabile, șurubul scurt și cheia Allen din cutie.
b) Conectați mânerele, strângând bine șurubul cu cheia Allen.
c) Înșurubați clemele cu filet Allen în orificiile de conectare de pe ambele părți.
d) Așezați plăcile simetric – de la cea mai grea la cea mai ușoară.
e) Fixați și strângeți bine clemele.

Specificații:

Material: oțel cromat

Dimensiuni haltere drepte scurte și medii:
Lungime: scurtă – 35 cm, dreaptă medie – 72 cm
Diametru: 24 mm
Diametru mâner: 30 mm

Dimensiuni bară dreaptă lungă: Lungime: 75 cm (o singură bucată) / 151,3 cm Diametru: 24 mm
Diametru mâner: 24 mm

Dimensiuni ale barei curbate:
Lungime: 127 cm
Diametru: 24 mm
Diametru mâner: 25 mm

Dimensiuni placă:
5 kg – 19,3 x 2,8 cm
2,5 kg – 14,5 x 2,4 cm
1,25 kg – 11,8 x 1,9 cm
0,5 kg – 9,5 x 1,3 cm
Dimensiuni carcasă: 91 x 29 x 17 cm

Greutate:
- Bară scurtă: 1,1 kg
- Bară dreaptă lungă: 2,5 kg (o bucată) / 5,4 kg
- Bară dreaptă medie: 2,4 kg
- Bară pliabilă: 4,9 kg
- Clemă: 189 g
- Greutatea totală a setului: 55 kg

Setul include:
- 2 x haltere scurte
- 1 x Bară lungă răsucită
- Bară îndoită
- Bară medie răsucită
- 4 x discuri de 5 kg
- 4 x discuri de 2,5 kg
- 6 x discuri de 1,25 kg
- 6 discuri de 0,5 kg
- 8 x cleme

Predbežné informácie

Cvičebné zariadenie bolo navrhnuté v súlade s bezpečnostnými predpismi. Pred montážou alebo používaním zariadenia si pozorne prečítajte celý návod. Pri používaní športového zariadenia vždy postupujte opatrne.

Bezpečnostné opatrenia

1. Deti a zvieratá by sa nemali zdržiavať v blízkosti zariadenia. Nikdy nenechávajte deti bez dozoru v prítomnosti športového zariadenia.
2. Zariadenie je určené na používanie jednou osobou naraz.
3. Ak pocítite závrat, nevoľnosť, bolesť na hrudi alebo iné znepokojujúce príznaky, okamžite prerušte tréning a poraďte sa s lekárom.
4. Produkt je určený výhradne na domáce použitie – nie je vhodný na komerčné použitie.
5. Pred každým použitím skontrolujte technický stav zariadenia. Nepoužívajte závažia s poškodenými komponentmi.
6. Pravidelne kontrolujte a testujte brzdný mechanizmus.
7. Neupúšťajte zariadenie na podlahu – mohlo by dôjsť k poškodeniu zariadenia alebo zraneniu osôb.
8. Nepokúšajte sa rozobrať ani modifikovať žiadnu časť zariadenia.
9. Pred cvičením sa rozcvičte a rozťahujte.
10. Ak zistíte akúkoľvek poruchu, zariadenie nepoužívajte.
11. Odporúča sa cvičiť v prítomnosti sprievodnej osoby.

UPOZORNENIE: Pred začatím akéhokoľvek cvičebného programu sa poraďte so svojím lekárom, najmä ak máte viac ako 35 rokov alebo trpíte chronickými zdravotnými problémami. Výrobca nezodpovedá za žiadne zranenia osôb ani škody na majetku, ktoré vzniknú v dôsledku používania tohto výrobku.

Návod na použitie – sada STC 55
Súprava vám umožňuje cvičiť so štyrmi typmi príslušenstva:

1. Činky
a) Odstráňte krátke pogumované rukoväte z puzdra.
b) Dosky umiestnite symetricky na obidve strany závitových častí.
c) Najťažšie platne umiestnite bližšie k stredu a ľahšie bližšie ku koncom.
d) Pripevnite svorky na vonkajšie strany a pevne ich utiahnite krídlovou skrutkou.

2. Stredná rovná činka
a) Odstráňte dve pogumované rukoväte a závitový spojovač z puzdra.
b) Spojte rukoväte tak, že ich pevne utiahnite na konektore.
c) Zašraubujte imbusové skrutky do otvorov konektora na oboch stranách.
d) Dosky upevnite symetricky – od najťažšej po najľahšiu.
e) Pripevnite a pevne utiahnite krídlové matice.

3. Rovná činka
a) Vyberte z puzdra dve časti činky s vroubkovanými rukoväťami a príslušný konektor.
b) Spojte obe časti a pevne ich utiahnite na konektore.
c) Zašraubujte imbusové svorky do otvorov konektora na oboch stranách.
d) Umiestnite dosky symetricky – od najťažších po najľahšie.
e) Pevne pripevnite a utiahnite svorky.

4. Dlhá nastaviteľná činka
a) Vyberte z puzdra dve časti nastaviteľnej činky, krátky skrutku a imbusový kľúč.
b) Spojte rukoväte a pevne utiahnite skrutku imbusovým kľúčom.
c) Zašraubujte svorky s imbusovým závitom do otvorov na oboch stranách.
d) Umístite závažia symetricky – od najťažšieho po najľahšie.
e) Pripevnite a pevne utiahnite svorky.

Špecifikácia:

Materiál: chrómovaná oceľ

Rozmery krátkych a stredných rovných činkových tyčí: Dĺžka: krátka – 35 cm, stredná rovná – 72 cm Priemer: 24 mm
Priemer rukoväte: 30 mm

Rozmery dlhej rovnej tyče: Dĺžka: 75 cm (jeden kus) / 151,3 cm Priemer: 24 mm
Priemer rukoväte: 24 mm

Rozmery ohybnej tyče:
Dĺžka: 127 cm Priemer: 24 mm Priemer rukoväte: 25 mm

Rozmery dosky:
5 kg – 19,3 x 2,8 cm
2,5 kg – 14,5 x 2,4 cm
1,25 kg – 11,8 x 1,9 cm
0,5 kg – 9,5 x 1,3 cm
Rozmery kufra: 91 x 29 x 17 cm

Hmotnosť:
- Krátka činka: 1,1 kg
- Dlhá rovná tyč: 2,5 kg (jeden kus) / 5,4 kg
- Stredná rovná činka: 2,4 kg
- Skladacie činky: 4,9 kg
- Svorka: 189 g
- Celková hmotnosť sady: 55 kg

Súprava obsahuje:
- 2 x krátka činka
- 1 x dlhá otočná tyč
- Ohnutá činka
- Stredná otočná činka
- 4 x 5 kg kotúče
- 4 x 2,5 kg kotúče
- 6 x 1,25 kg kotúče
- 6 x 0,5 kg kotúče
- 8 x svorky

Predhodne informacije

Vadbena oprema je bila zasnovana v skladu z varnostnimi predpisi. Pred sestavljanjem ali uporabo opreme pazljivo preberite celoten priročnik. Pri uporabi športne opreme vedno bodite previdni.

Varnostni ukrepi

1. Otroci in živali ne smejo biti v bližini opreme. Otrok nikoli ne puščajte brez nadzora v bližini športne opreme.
2. Oprema je zasnovana za uporabo ene osebe hkrati.
3. Če občutite omotico, slabost, bolečine v prsih ali druge zaskrbljujoče simptome, takoj prenehajte z vadbo in se posvetujte z zdravnikom.
4. Izdelek je namenjen izključno za domačo uporabo – ni primeren za komercialno uporabo.
5. Pred vsako uporabo preverite tehnično stanje naprave. Ne uporabljajte uteži s poškodovanimi komponentami.
6. Redno pregledujte in preizkušajte zaviralni mehanizem.
7. Naprave ne spuščajte na tla – to lahko povzroči poškodbe naprave ali telesne poškodbe.
8. Ne poskušajte razstaviti ali spreminjati nobenega dela opreme.
9. Pred vadbo se ogrejte in raztegnite.
10. Ne uporabljajte opreme, če opazite kakršne koli napake v delovanju.
11. Priporočljivo je, da vadite v prisotnosti spremljevalca.

PREVIDNO: Pred začetkom kakršnega koli vadbenega programa se posvetujte s svojim zdravnikom, zlasti če ste starejši od 35 let ali imate kronične zdravstvene težave. Proizvajalec ni odgovoren za kakršne koli telesne poškodbe ali materialno škodo, ki nastanejo zaradi uporabe tega izdelka.

Navodila za uporabo – komplet STC 55
Komplet omogoča vadbo s štirimi vrstami dodatkov:

1. Dumbbells
a) Odstranite kratke gumirane ročaje iz ohišja.
b) Plošče simetrično namestite na obe strani navojnih delov.
c) Najtežje plošče namestite bližje sredini, lažje pa bližje koncem.
d) Pritrdite sponke na zunanje strani in jih trdno privijte s krilnim vijakom.

2. Srednja ravna palica
a) Odstranite dva gumirana ročaja in navojni spojnik iz ohišja.
b) Ročaji se pritrdijo tako, da se jih trdno privije na spojnik.
c) Vijake z notranjim šestrobom privijte v luknje za priključke na obeh straneh.
d) Plošče namestite simetrično – od najtežje do najlažje.
e) Pritrdite in trdno privijte krilne matice.

3. Ravna palica
a) Iz kovčka vzemite dva dela palice z ročaji z zarezo in ustreznim konektorjem.
b) Povežite oba dela in ju trdno privijte na konektor.
c) Vijake z notranjim šestrobom privijte v luknje konektorja na obeh straneh.
d) Plošče namestite simetrično – od najtežje do najlažje.
e) Pritrdite in trdno privijte sponke.

4. Dolga nastavljiva palica
a) Iz kovčka vzemite dva dela nastavljive palice, kratek vijak in imbus ključ.
b) Povežite ročaje in vijak trdno privijte z imbus ključem.
c) Vijake z notranjim izvijačem privijte v priključne luknje na obeh straneh.
d) Plošče namestite simetrično – od najtežje do najlažje.
e) Pritrdite in trdno privijte sponke.

Specifikacije:

Material: kromirano jeklo

Dimenzije kratkih in srednjih ravnih palic:
Dolžina: kratka – 35 cm, srednja ravna – 72 cm
Premer: 24 mm
Premer ročaja: 30 mm

Dimenzije dolge ravne palice: Dolžina: 75 cm (en kos) / 151,3 cm Premer: 24 mm
Premer ročaja: 24 mm

Dimenzije ukrivljene palice:
Dolžina: 127 cm Premer:
24 mm Premer ročaja:
25 mm

Dimenzije plošče:
5 kg – 19,3 x 2,8 cm
2,5 kg – 14,5 x 2,4 cm
1,25 kg – 11,8 x 1,9 cm
0,5 kg – 9,5 x 1,3 cm
Dimenzije kovčka: 91 x 29 x 17 cm

Teža:
- Kratka palica: 1,1 kg
- Dolga ravna palica: 2,5 kg (en kos) / 5,4 kg
- Srednja ravna palica: 2,4 kg
- Zložljiva palica: 4,9 kg
- Spona: 189 g
- Skupna teža kompleta: 55 kg

Komplet vključuje:
- 2 x kratka palica
- 1 x Dolga upogljiva palica
- Ukrivljeno palico
- Srednja zavita palica
- 4 x 5 kg ploščice
- 4 x 2,5 kg plošče
- 6 x 1,25 kg plošč
- 6 x 0,5 kg plošč
- 8 x sponke

Preliminär information

Träningsutrustningen har utformats i enlighet med säkerhetsföreskrifter. Läs igenom hela manualen noggrant innan du monterar eller använder utrustningen. Var alltid försiktig när du använder träningsutrustning.

Försiktighetsåtgärder

1. Barn och djur bör inte vistas i närheten av utrustningen. Lämna aldrig barn utan uppsikt i närheten av träningsutrustning.
2. Utrustningen är avsedd att användas av en person åt gången.
3. Om du upplever yrsel, illamående, bröstsmärtor eller andra oroande symtom, avbryt träningen omedelbart och konsultera en läkare.
4. Produkten är endast avsedd för hemmabruk – den är inte lämplig för kommersiellt bruk.
5. Kontrollera enhetens tekniska skick före varje användning. Använd inte vikter med skadade komponenter.
6. Kontrollera och testa bromsmekanismen regelbundet.
7. Tappa inte utrustningen på golvet – detta kan orsaka skador på utrustningen eller personskador.
8. Försök inte demontera eller modifiera någon del av utrustningen.
9. Värm upp och stretcha innan du tränar.
10. Använd inte utrustningen om du märker några fel.
11. Det rekommenderas att du tränar i närvaro av en medföljande person.

VARNING: Rådfråga din läkare innan du påbörjar ett träningsprogram, särskilt om du är över 35 år eller har kroniska hälsoproblem. Tillverkaren ansvarar inte för personskador eller materiella skador som uppstår till följd av användningen av denna produkt.

Användarhandbok – STC 55-set
Med detta set kan du träna med fyra olika typer av tillbehör:

1. Hantlar
a) Ta bort de korta gummerade handtagen från fodralet.
b) Placera plattorna symmetriskt på båda sidor om de gängade delarna.
c) Placera de tyngsta plattorna närmare mitten och de lättare närmare ändarna.
d) Fäst klämmorna på utsidorna och dra åt dem ordentligt med vingmuttrarna.

2. Medelstor rak skivstång
a) Ta bort de två gummerade handtagen och den gängade kopplingen från fodralet.
b) Anslut handtagen genom att dra åt dem ordentligt mot kopplingen.
c) Skruva fast insexskruvklämmorna i anslutningshålen på båda sidor.
d) Montera plattorna symmetriskt – från den tyngsta till den lättaste.
e) Fäst och dra åt vingmuttrarna ordentligt.

3. Rak skivstång
a) Ta ut de två delarna av skivstången med räfflade handtag och lämplig koppling ur fodralet.
b) Anslut båda delarna och dra åt dem ordentligt mot anslutningen.
c) Skruva in insexskruvarna i anslutningshålen på båda sidor.
d) Placera plattorna symmetriskt – från den tyngsta till den lättaste.
e) Fäst och dra åt klämmorna ordentligt.

4. Lång justerbar skivstång
a) Ta ut de två delarna av den justerbara skivstången, den korta skruven och insexnyckeln ur fodralet.
b) Anslut handtagen och dra åt skruven ordentligt med insexnyckeln.
c) Skruva in insexskruvarna i anslutningshålen på båda sidor.
d) Placera skivorna symmetriskt – från den tyngsta till den lättaste.
e) Fäst och dra åt klämmorna ordentligt.

Specifikation:

Material: förkromat stål

Mått för korta och medelstora raka skivstänger:
Längd: kort – 35 cm, medelstor rak – 72 cm
Diameter: 24 mm
Handtagsdiameter: 30 mm

Mått på lång rak stång: Längd: 75 cm (ett stycke) / 151,3 cm Diameter: 24 mm
Handtagsdiameter: 24 mm

Mått på böjd stång:
Längd: 127 cm Diameter:
24 mm Handtagsdiameter:
25 mm

Plattans mått:
5 kg – 19,3 x 2,8 cm
2,5 kg – 14,5 x 2,4 cm
1,25 kg – 11,8 x 1,9 cm
0,5 kg – 9,5 x 1,3 cm
Mått på fodralet: 91 x 29 x 17 cm

Vikt:
- Kort skivstång: 1,1 kg
- Lång rak stång: 2,5 kg (ett stycke) / 5,4 kg
- Medellång rak skivstång: 2,4 kg
- Fällbar stång: 4,9 kg
- Klämma: 189 g
- Total vikt för setet: 55 kg

Satsen innehåller:
- 2 x kort skivstång
- 1 x Lång vridbar skivstång
- Böjd skivstång
- Medellång vridbar skivstång
- 4 x 5 kg skivor
- 4 x 2,5 kg skivor
- 6 x 1,25 kg skivor
- 6 x 0,5 kg skivor
- 8 x klämmor

Попередня інформація

Тренажерне обладнання розроблено відповідно до правил безпеки. Перед складанням або використанням обладнання уважно прочитайте всю інструкцію. Завжди будьте обережні під час використання спортивного обладнання.

Запобіжні заходи

1. Діти та тварини не повинні перебувати поблизу обладнання. Ніколи не залишайте дітей без нагляду в присутності спортивного обладнання.
2. Обладнання призначене для використання однією особою одночасно.
3. Якщо ви відчуваєте запаморочення, нудоту, біль у грудях або інші тривожні симптоми, негайно припиніть тренування і зверніться до лікаря.
4. Продукт призначений виключно для домашнього використання – він не підходить для комерційного використання.
5. Перед кожним використанням перевіряйте технічний стан пристрою. Не використовуйте ваги з пошкодженими компонентами.
6. Регулярно перевіряйте та тестуйте гальмівний механізм.
7. Не кидайте обладнання на підлогу – це може призвести до пошкодження обладнання або травмування.
8. Не намагайтеся розбирати або модифікувати будь-які частини обладнання.
9. Перед тренуванням розігрійтеся і розтягніться.
10. Не використовуйте обладнання, якщо ви помітили будь-які несправності.
11. Рекомендується займатися в присутності супроводжуючої особи.

УВАГА: Перед початком будь-якої програми вправ проконсультуйтеся з лікарем, особливо якщо вам більше 35 років або ви маєте хронічні проблеми зі здоров'ям. Виробник не несе відповідальності за будь-які травми або пошкодження майна, що виникли в результаті використання цього продукту.

Інструкція з експлуатації – комплект STC 55
Набір дозволяє тренуватися з чотирма типами аксесуарів:

1. Гантелі
a) Зніміть короткі гумові ручки з корпусу.
b) Розмістіть пластини симетрично по обидва боки різьбових частин.
c) Найважчі пластини розмістіть ближче до центру, а легші — ближче до кінців.
d) Прикріпіть затискачі до зовнішніх сторін і надійно затягніть їх крильчатим гвинтом.

2. Середня пряма штанга
a) Зніміть дві гумові ручки та різьбовий з'єднувач з корпусу.
b) З'єднайте ручки, міцно затягнувши їх на з'єднувачі.
c) Вкрутіть гвинти з шестигранною головкою в отвори з'єднувача з обох боків.
d) Встановіть пластини симетрично – від найважчої до найлегшої.
e) Прикріпіть і надійно затягніть крильчаті гайки.

3. Пряма штанга
a) Вийміть дві частини штанги з рифленими ручками та відповідний з'єднувач з футляра.
b) З'єднайте обидві частини, міцно затягнувши їх до з'єднувача.
c) Вкрутіть затискачі з шестигранною різьбою в отвори з'єднувача з обох боків.
d) Розмістіть пластини симетрично – від найважчих до найлегших.
e) Надійно закріпіть і затягніть затискачі.

4. Довга регульована штанга
a) Вийміть з футляра дві частини регульованої штанги, короткий гвинт і шестигранний ключ.
b) З'єднайте ручки, міцно затягнувши гвинт шестигранним ключем.
c) Вкрутіть затискачі з різьбою з шестигранним отвором в отвори з'єднувача з обох боків.
d) Розмістіть диски симетрично – від найважчих до найлегших.
e) Прикріпіть і надійно затягніть затискачі.

Технічні характеристики:

Матеріал: хромована сталь

Розміри коротких і середніх прямих штанги:
Довжина: коротка – 35 см, середня пряма – 72 см
Діаметр: 24 мм
Діаметр ручки: 30 мм

Розміри довгої прямої штанги: Довжина: 75 см (одна частина) / 151,3 см Діаметр: 24 мм
Діаметр ручки: 24 мм

Розміри зігнутої штанги:
Довжина: 127 см
Діаметр: 24 мм Діаметр ручки: 25 мм

Розміри пластини:
5 кг – 19,3 x 2,8 см
2,5 кг – 14,5 x 2,4 см
1,25 кг – 11,8 x 1,9 см
0,5 кг – 9,5 x 1,3 см
Розміри корпусу: 91 x 29 x 17 см

Вага:
- Коротка штанга: 1,1 кг
- Довга пряма штанга: 2,5 кг (одна деталь) / 5,4 кг
- Середня пряма штанга: 2,4 кг
- Складана штанга: 4,9 кг
- Затискач: 189 г
- Загальна вага набору: 55 кг

У комплект входять:
- 2 короткі штанги
- 1 x довга гнучка штанга
- Зігнута штанга
- Середня гнучка штанга
- 4 x 5 кг диски
- 4 x 2,5 кг диски
- 6 x 1,25 кг диски
- 6 дисків по 0,5 кг
- 8 затискачів

Abisal Sp. z o.o.
ul. Pyskowicka 17
41-807 Zabrze
www.abisal.pl

GUARANTEE CARD

Article name:…….
EAN code:…….
Date of sale: ……..

GUARANTEE TERMS:

1. The Seller, on behalf of the Guarantor, provides a guarantee in the territory of the Republic of Poland for a period of 24 months from the date of sale.
2. The guarantee will be honoured by the shop or service centre upon presentation by the customer:
- a legibly and correctly completed warranty card with the sales stamp and the seller's signature,
- a valid proof of purchase of the equipment with the date of sale / receipt, the goods claimed.
3. Any defects and damage discovered during the warranty period will be repaired free of charge within a maximum of 21 days from the date of delivery of the goods to the service.
4. In the case of the necessity to import parts, the repair period may be extended by the time necessary for their import, but not longer than 90 days.
5. The warranty does not cover:
- mechanical damage and defects caused by them,
- damages and defects resulting from improper use and storage,
- improper assembly and maintenance,
- damage and wear of components such as cables, straps, rubber parts, pedals, sponge grips, wheels, bearings, etc.
6. The warranty is void in the event of:
- expiry date,
- self-repair,
- failure to observe the rules of correct operation.
7. Product returned for repair should be complete and clean. In the case of defects the service has the right to refuse acceptance for repair. If the product is delivered dirty, the service centre may refuse to accept it or clean it at the customer's expense with his written consent.
8. The warranty does not cover installation and maintenance work, which, according to the user manual, must be carried out by the user himself.
9. The guarantor also informs that it provides post-warranty service.
10. The goods should be protected for shipping.
11. In order to make use of the warranty, please follow the procedure on the website: https://serwis.abisal.pl/.

In case of non-conformity of the sold thing with the contract, the buyer is entitled by law to legal remedies from and at the expense of the seller. The guarantee does not affect such remedies.

THE EQUIPMENT IS NOT INTENDED FOR REHABILITATION AND THERAPY

NOTES ON THE COURSE OF REPAIRS

Item	Date of notification	Date of provision	Course of repairs	Signature of the recipient (shop, owner)

Abisal Sp. z o.o.
ul. Pyskowicka 17
41-807 Zabrze
www.abisal.pl

KARTA GWARANCYJNA

Nazwa artykułu:……
Kod EAN:…….
Data sprzedaży:…….

WARUNKI GWARANCJI:

1. Sprzedawca w imieniu Gwaranta udziela gwarancji na terytorium RP na okres 24 miesięcy od daty sprzedaży.
2. Gwarancja będzie respektowana przez sklep lub serwis po przedstawieniu przez klienta:
- czytelnie i poprawnie wypełnionej karty gwarancyjnej z pieczątką sprzedaży oraz podpisem sprzedawcy,
- ważnego dowodu zakupu sprzętu z datą sprzedaży / rachunku, reklamowanego towaru.
3. Ewentualne wady i uszkodzenia ujawniane w okresie gwarancyjnym będą naprawiane bezpłatnie w terminie nie dłuższym niż 21 dni od daty dostarczenia towaru do serwisu.
4. W przypadku konieczności sprowadzenia części z importu okres naprawy może się wydłużyć o czas niezbędny do ich sprowadzenia jednak nie dłużej niż o 90 dni.
5. Gwarancją nie są objęte:
- uszkodzenia mechaniczne i wywołane nimi wady,
- uszkodzenia i wady wynikłe wskutek niewłaściwego z przeznaczeniem użytkowania i przechowywania,
- niewłaściwy montaż i konserwacja,
- uszkodzenia i zużycie takich elementów jak: linki, paski, elementy gumowe, pedały, uchwyty z gąbki, kółka, łożyska itp.
6. Gwarancja traci ważność w przypadku:
- upływu terminu ważności,
- samodzielnych napraw,
- nieprzestrzegania zasad prawidłowej eksploatacji.
7. Produkt oddany do naprawy powinien być kompletny i czysty. W przypadku stwierdzenia braków serwis ma prawo odmówić przyjęcia do naprawy. W przypadku dostarczenia brudnego produktu serwis może odmówić jego przyjęcia lub też na koszt klienta za jego pisemną zgodą dokonać czyszczenia.
8. Gwarancją nie są objęte czynności związane z montażem, konserwacją, które zgodnie z instrukcją obsługi użytkownik zobowiązany jest wykonać we własnym zakresie.
9. Gwarant informuje również, że prowadzi serwis pogwarancyjny.
10. Towar powinien być zabezpieczony do wysyłki.
11. W celu skorzystania z gwarancji, przestrzegaj procedury zamieszonej na stronie internetowej: https://serwis.abisal.pl/

W przypadku braku zgodności rzeczy sprzedanej z umową kupującemu z mocy prawa przysługują środki ochrony prawnej ze strony i na koszt sprzedawcy. Gwarancja nie ma wpływu na te środki ochrony prawnej.

SPRZĘT NIE JEST PRZEZNACZONY DO UŻYTKU W CELACH REHABILITACYJNYCH I TERAPEUTYCZNYCH.

ADNOTACJE O PRZEBIEGU NAPRAW

L.p.	Data zgłoszenia	Data wydania	Przebieg napraw	Podpis odbierającego (sklep, właściciel)

Abisal Sp. z o.o.
ul. Pyskowicka 17
41-807 Zabrze
www.abisal.pl

ZÁRUČNÍ LIST

Název produktu:……
EAN kód:……..
Datum prodeje:……..

ZÁRUČNÍ PODMÍNKY:

1. Prodávající jménem Ručitele poskytuje záruku na území Polské republiky na dobu 24 měsíců od data prodeje.
2. Záruka bude uznána prodejnou nebo servisním střediskem po předložení zákazníkem:
- čitelně a správně vyplněný záruční list s prodejním razítkem a podpisem prodávajícího,
- platný doklad o koupi zařízení s datem prodeje/příjmu, reklamované zboží.
3. Veškeré závady a poškození zjištěné v záruční době budou bezplatně odstraněny nejpozději do 21 dnů ode dne doručení zboží do servisu.
4. V případě nutnosti dovozu dílů může být doba opravy prodloužena o dobu nutnou k jejich dovozu, nejdéle však o 90 dnů.
5. Záruka se nevztahuje na:
- mechanická poškození a jimi způsobené závady,
- poškození a závady vzniklé v důsledku nesprávného používání a skladování,
- nesprávné montáže a údržby,
- poškození a opotřebení součástí, jako jsou kabely, řemínky, gumové díly, pedály, houbové rukojeti, kola, ložiska atd.
6. Záruka zaniká v případě:
- datum vypršení platnosti,
- samoopravy,
- nedodržení pravidel správného provozu.
7. Výrobek vrácený k opravě by měl být kompletní a čistý. V případě závad má servis právo odmítnout přijetí do opravy. Pokud je výrobek dodán znečištěný, může jej servisní středisko s písemným souhlasem zákazníka odmítnout přijmout nebo jej na jeho náklady vyčistit.
8. Záruka se nevztahuje na instalační a údržbářské práce, které si podle návodu k obsluze musí uživatel provádět sám.
9. Garant dále informuje, že poskytuje pozáruční servis.
10. Zboží by mělo být chráněno pro přepravu.
11. Pro uplatnění záruky postupujte podle postupu na internetových stránkách: https://serwis.abisal.pl/.

Pokud zboží neodpovídá smlouvě, má kupující ze zákona nárok na zajištění právní ochrany na náklady prodávajícího. Záruka nemá na tyto zákonné opravné prostředky vliv.

ZAŘÍZENÍ NENÍ URČENO K POUŽITÍ PRO RAHABILITAČNÍ A TERAPEUTICKÉ ÚČELY.

UPOZORNĚNÍ O OPRAVĚ

Č.	Datum nahlášení	Datum vydání	Průběh oprav	Podpis příjemce (obchod, majitel)

Abisal Sp. z o.o.
ul. Pyskowicka 17
41-807 Zabrze
www.abisal.pl

GARANTI-KORT

Artikelnavn:…….
EAN-kode:…….
Dato for salg:……..

GARANTIBETINGELSER:

1. Sælgeren yder på vegne af garantistilleren en garanti på Republikken Polens område i en periode på 24 måneder fra salgsdatoen.
2. Garantien vil blive overholdt af butikken eller servicecentret, når kunden fremviser
- et letlæseligt og korrekt udfyldt garantikort med salgsstempel og sælgers underskrift,
- et gyldigt købsbevis for udstyret med salgsdato/kvittering, de varer, der gøres krav på.
3. Eventuelle fejl og skader, der opdages i garantiperioden, vil blive repareret gratis inden for højst 21 dage fra datoen for levering af varerne til service.
4. I tilfælde af nødvendigheden af at importere dele, kan reparationsperioden forlænges med den tid, der er nødvendig for deres import, men ikke længere end 90 dage.
5. Garantien dækker ikke:
- mekaniske skader og defekter forårsaget af dem,
- skader og defekter som følge af forkert brug og opbevaring,
- forkert montering og vedligeholdelse,
- skader og slitage på komponenter som kabler, stropper, gummidele, pedaler, svampegreb, hjul, lejer osv.
6. Garantien bortfalder i tilfælde af:
- udløbsdato,
- selvreparation,
- manglende overholdelse af reglerne for korrekt betjening.
7. Produktet, der returneres til reparation, skal være komplet og rent. I tilfælde af defekter har servicecentret ret til at nægte at modtage produktet til reparation. Hvis produktet leveres snavset, kan servicecentret nægte at modtage det eller rengøre det for kundens regning med dennes skriftlige samtykke.
8. Garantien dækker ikke installations- og vedligeholdelsesarbejde, som i henhold til brugervejledningen skal udføres af brugeren selv.
9. Garantigiveren oplyser også, at den yder service efter garantien.
10. Varerne skal beskyttes ved forsendelse.
11. For at gøre brug af garantien skal du følge proceduren på hjemmesiden: https://serwis.abisal.pl/.

I tilfælde af den solgte tings manglende overensstemmelse med kontrakten har køberen ifølge loven ret til retsmidler fra og på bekostning af sælgeren. Garantien påvirker ikke sådanne retsmidler.

UDSTYRET ER IKKE BEREGNET TIL GENOPTRÆNING OG TERAPI

BEMÆRKNINGER TIL REPARATIONSFORLØBET

Emne	Dato for notificacion	Dato for levering	Forløb af reparationer	Modtagerens underskrift (butik, ejer)

Abisal Sp. z o.o.
ul. Pyskowicka 17
41-807 Zabrze
www.abisal.pl

GARANTIEKARTE

Artikelname:……...
EAN-Code:…….
Verkaufsdatum:……...

GARANTIEBEDINGUNGEN:

1. Der Verkäufer übernimmt im Namen des Garantiegebers eine Garantie auf dem Gebiet der Republik Polen für einen Zeitraum von 24 Monaten ab dem Verkaufsdatum.
2. Die Garantie wird von der Verkaufsstelle oder dem Servicecenter bei Vorlage des Kunden gewährt:
- eine leserlich und korrekt ausgefüllte Garantiekarte mit dem Verkaufsstempel und der Unterschrift des Verkäufers,
- einen gültigen Kaufbeleg für das Gerät mit dem Datum des Verkaufs/der Quittung, die reklamierte Ware.
3. Alle während der Garantiezeit festgestellten Mängel und Schäden werden innerhalb von maximal 21 Tagen ab dem Datum der Übergabe der Ware an den Service kostenlos behoben.
4. Im Falle der Notwendigkeit, Teile zu importieren, kann die Reparaturfrist um die Zeit, die für den Import erforderlich ist, verlängert werden, jedoch nicht länger als 90 Tage.
5. Die Garantie erstreckt sich nicht auf:
- mechanische Schäden und dadurch verursachte Mängel,
- Schäden und Mängel, die auf unsachgemäße Verwendung und Lagerung zurückzuführen sind,
- unsachgemäße Montage und Wartung,
- Schäden und Verschleiß an Komponenten wie Kabeln, Riemen, Gummiteilen, Pedalen, Schwammgriffen, Rädern, Lagern usw.
6. Die Garantie erlischt im Falle von:
- Verfallsdatum,
- Selbstreparatur,
- Nichtbeachtung der Regeln für den korrekten Betrieb.
7. Das zur Reparatur eingesandte Produkt muss vollständig und sauber sein. Im Falle von Mängeln hat der Service das Recht, die Annahme zur Reparatur zu verweigern. Wird das Produkt verschmutzt angeliefert, kann der Kundendienst die Annahme verweigern oder es auf Kosten des Kunden mit dessen schriftlicher Zustimmung reinigen.
8. Die Garantie erstreckt sich nicht auf Installations- und Wartungsarbeiten, die laut Gebrauchsanweisung vom Benutzer selbst durchgeführt werden müssen.
9. Die Garantiegeberin weist darauf hin, dass sie auch einen Nachgarantieservice anbietet.
10. Die Ware sollte für den Versand geschützt werden.
11. Um die Garantie in Anspruch zu nehmen, befolgen Sie bitte das Verfahren auf der Website: https://serwis.abisal.pl/.

Im Falle der Nichtübereinstimmung des verkauften Gegenstandes mit dem Vertrag stehen dem Käufer Rechtsbehelfe auf Kosten des Verkäufers zu. Die Garantie beeinflusst diese Rechtsbehelfe nicht.

DAS GERÄT IST NICHT ZUR VERWENDUNG ZUR REHABILITATION UND THERAPEUTISCHEN ZWECKEN BESTIMMT

VERMERKE ÜBER DEN VERLAUF DER REPARATUREN

Lfd. Nr.	Datum der Anmeldung	Datum der Ausgabe	Verlauf der Reparaturen	Unterschrift des Empfängers (Laden, Eigentümer)

Abisal Sp. z o.o.
ul. Pyskowicka 17
41-807 Zabrze
www.abisal.pl

TARJETA DE GARANTÍA

Nombre del artículo:…….
Código EAN:…….
Fecha de venta:……..

CONDICIONES DE GARANTÍA:

1. El Vendedor, en nombre del Garante, ofrece una garantía en el territorio de la República de Polonia por un período de 24 meses a partir de la fecha de venta.
2. La garantía será respetada por la tienda o centro de servicio previa presentación por parte del cliente
- una tarjeta de garantía cumplimentada de forma legible y correcta con el sello de venta y la firma del vendedor,
- una prueba válida de compra del equipo con la fecha de venta / recibo, los bienes reclamados.
3. Los defectos y daños descubiertos durante el periodo de garantía serán reparados gratuitamente en un plazo máximo de 21 días a partir de la fecha de entrega de la mercancía al servicio.
4. En el caso de que sea necesario importar piezas, el periodo de reparación podrá ampliarse por el tiempo necesario para su importación, pero no superior a 90 días.
5. La garantía no cubre:
- daños mecánicos y defectos causados por ellos,
- daños y defectos derivados de un uso y almacenamiento inadecuados,
- montaje y mantenimiento inadecuados,
- daños y desgaste de componentes como cables, correas, piezas de goma, pedales, puños de esponja, ruedas, rodamientos, etc.
6. La garantía quedará anulada en caso de:
- caducidad,
- autoreparación,
- incumplimiento de las normas de correcto funcionamiento.
7. El producto devuelto para su reparación debe estar completo y limpio. En caso de defectos, el servicio tiene derecho a negarse a aceptarlo para su reparación. Si el producto se entrega sucio, el centro de servicio puede negarse a aceptarlo o limpiarlo a expensas del cliente con su consentimiento por escrito.
8. La garantía no cubre los trabajos de instalación y mantenimiento que, según el manual de instrucciones, debe realizar el propio usuario.
9. El garante informa también de que presta servicio post garantía.
10. La mercancía debe estar protegida para su envío.
11. Para hacer uso de la garantía, siga el procedimiento indicado en la página web: https://serwis.abisal.pl/.

En caso de falta de conformidad de la cosa vendida con el contrato, el comprador tiene derecho por ley a los remedios legales de y a expensas del vendedor. La garantía no afecta a dichos recursos.

EL EQUIPO NO ESTÁ DESTINADO A REHABILITACIÓN Y TERAPIA

NOTAS SOBRE EL CURSO DE LAS REPARACIONES

Artículo	Fecha de notificacion	Fecha de provision	Curso de la reparación	Firma del destinatario (tienda, propietario)

Abisal Sp. z o.o.
ul. Pyskowicka 17
41-807 Zabrze
www.abisal.pl

GARANTEEKAART

Artikli nimi:…….
EAN-kood:…….
Müügikuupäev: ……..

GARANTIITINGIMUSED:

1. Müüja annab Garandi nimel garantii Poola Vabariigi territooriumil 24 kuu jooksul alates müügikuupäevast.
2. Kauplus või teeninduskeskus täidab garantii kliendi esitamisel:
- loetavalt ja korrektselt täidetud garantiikaart koos müügitempliga ja müüja allkirjaga,
- kehtivat tõendit seadme ostu kohta koos müügikuupäevaga / kviitungiga, taotletud kaupu.
3. Garantiiperioodi jooksul avastatud defektid ja kahjustused parandatakse tasuta maksimaalselt 21 päeva jooksul alates kauba teenindusse üleandmise kuupäevast.
4. Kui on vaja importida varuosasid, võib remondiperioodi pikendada nende importimiseks vajaliku aja võrra, kuid mitte kauem kui 90 päeva.
5. Garantii ei hõlma:
- mehaanilisi kahjustusi ja nende põhjustatud defekte,
- vigastusi ja defekte, mis tulenevad ebaõigest kasutamisest ja ladustamisest,
- ebaõige kokkupanek ja hooldus,
- selliste komponentide nagu kaablid, rihmad, kummiosad, pedaalid, käsnad, rattad, laagrid jne kahjustused ja kulumine.
6. Garantii kaotab kehtivuse juhul, kui:
- kehtivuse lõppemise kuupäev,
- eneseparandus,
- õige kasutamise reeglite eiramine.
7. Remondiks tagastatud toode peab olema täielik ja puhas. Defektide korral on teenindusel õigus keelduda remondiks vastuvõtmisest. Kui toode on tarnitud määrdunud, võib teeninduskeskus keelduda selle vastuvõtmisest või puhastada selle kliendi kulul tema kirjalikul nõusolekul.
8. Garantii ei hõlma paigaldus- ja hooldustöid, mida vastavalt kasutusjuhendile peab kasutaja ise tegema.
9. Garantii andja teavitab ka sellest, et ta pakub garantiijärgset hooldust.
10. Kaup tuleb transportimiseks kaitsta.
11. Garantii kasutamiseks järgige palun veebilehel https://serwis.abisal.pl/ toodud menetlust.

Ostjal on seadusest tulenevalt õigus saada müüjalt ja müüja kulul õiguskaitsevahendeid müüdud asja mittevastavuse korral. Garantii ei mõjuta neid õiguskaitsevahendeid.

SEADE EI OLE ETTE NÄHTUD TAASTUSRAVIKS JA TERAAPIAKS.

MÄRKUSED REMONDI KÄIGU KOHTA

Punkti	Teatamise kuupäevate of	Andmete esitamise kuupäev	Remondi käik	Vastuvõtja allkiri (kauplus, omanik)

Abisal Sp. z o.o.
ul. Pyskowicka 17
41-807 Zabrze
www.abisal.pl

CARTE DE GARANTIE

Nom de l'article:…….
Code EAN:…….
Date de vente: ……..

CONDITIONS DE GARANTIE:

1. Le vendeur, au nom du garant, accorde une garantie sur le territoire de la République de Pologne pour une période de 24 mois à compter de la date de vente.
2. La garantie sera honorée par le magasin ou le centre de service sur présentation par le client :
- d'une carte de garantie lisiblement et correctement remplie, portant le cachet de la vente et la signature du vendeur,
- d'une preuve d'achat valide de l'équipement avec la date de la vente/du reçu, des biens faisant l'objet de la réclamation.
3. Les défauts et dommages constatés pendant la période de garantie seront réparés gratuitement dans un délai maximum de 21 jours à compter de la date de livraison des marchandises au service.
4. S'il est nécessaire d'importer des pièces, la période de réparation peut être prolongée du temps nécessaire à leur importation, mais pas plus de 90 jours.
5. La garantie ne couvre pas
- les dommages mécaniques et les défauts causés par ceux-ci,
- les dommages et défauts résultant d'une utilisation et d'un stockage inappropriés,
- d'un montage et d'un entretien incorrects,
- les dommages et l'usure des composants tels que les câbles, les sangles, les pièces en caoutchouc, les pédales, les poignées en éponge, les roues, les roulements, etc.
6. La garantie est annulée en cas de :
- date d'expiration,
- d'autoréparation,
- de non-respect des règles de bon fonctionnement.
7. Le produit retourné pour réparation doit être complet et propre. En cas de défauts, le service a le droit de refuser l'acceptation pour réparation. Si le produit est livré sale, le centre de service peut refuser de l'accepter ou le nettoyer aux frais du client avec son accord écrit.
8. La garantie ne couvre pas les travaux d'installation et d'entretien qui, selon le manuel d'utilisation, doivent être effectués par l'utilisateur lui-même.
9. Le garant informe également qu'il fournit un service post-garantie.
10. Les marchandises doivent être protégées pour l'expédition.
11. Pour faire jouer la garantie, veuillez suivre la procédure décrite sur le site web : https://serwis.abisal.pl/.

En cas de non-conformité de la chose vendue au contrat, l'acheteur a droit, en vertu de la loi, à des réparations légales de la part du vendeur et à ses frais. La garantie n'affecte pas ces recours.

L'APPAREIL N'EST PAS DESTINÉ À LA RÉÉDUCATION ET À LA THÉRAPIE

NOTES SUR LE DÉROULEMENT DES RÉPARATIONS

Article	Date de notification	Date de mise à disposition	Déroulement des réparations	Signature du destinataire (atelier, propriétaire)

Abisal Sp. z o.o.
ul. Pyskowicka 17
41-807 Zabrze
www.abisal.pl

GARANCIA KÁRTYA

Cikk neve:……
EAN-kód:……..
Az értékesítés dátuma:……..

GARANCIÁLIS FELTÉTELEK:

1. Az Eladó a Garanciavállaló nevében a Lengyel Köztársaság területén az eladástól számított 24 hónapos időtartamra garanciát vállal.
2. A garanciát az üzlet vagy a szervizközpont a vásárló bemutatásakor teljesíti:
- egy olvashatóan és helyesen kitöltött, az eladói bélyegzővel és az eladó aláírásával ellátott jótállási jegyet,
- a berendezés vásárlásáról szóló érvényes bizonylatot az eladás dátumával / nyugtával, az igényelt árut.
3. A jótállási idő alatt felfedezett hibákat és károkat az áru szervizbe való beérkezésétől számított legfeljebb 21 napon belül díjmentesen kijavítják.
4. Abban az esetben, ha alkatrészek behozatalára van szükség, a javítási időszak meghosszabbítható a behozatalukhoz szükséges idővel, de legfeljebb 90 nappal.
5. A garancia nem terjed ki:
- mechanikai sérülésekre és az általuk okozott hibákra,
- a nem megfelelő használatból és tárolásból eredő károkat és hibákat,
- nem megfelelő összeszerelés és karbantartás,
- az alkatrészek, például kábelek, szíjak, gumi alkatrészek, pedálok, szivacsmarkolatok, kerekek, csapágyak stb. sérülése és kopása.
6. A garancia érvényét veszti abban az esetben, ha:
- lejárati idő,
- önjavítás,
- a helyes működés szabályainak be nem tartása.
7. A javításra visszaküldött terméknek teljesnek és tisztának kell lennie. Hibák esetén a szerviznek joga van megtagadni a javításra történő átvételt. Ha a terméket szennyezetten szállítják, a szerviz a vevő írásbeli hozzájárulásával megtagadhatja az átvételt, vagy a vevő költségére megtisztíthatja azt.
8. A garancia nem terjed ki a telepítési és karbantartási munkákra, amelyeket a használati útmutató szerint a felhasználónak magának kell elvégeznie.
9. A garanciavállaló tájékoztat arról is, hogy garanciát követő szervizszolgáltatást nyújt.
10. Az árut a szállításhoz védeni kell.
11. A garancia igénybevételéhez kérjük, kövesse a weboldalon található eljárást: https://serwis.abisal.pl/.

Az eladott dolog szerződésnek való meg nem felelése esetén a vevő a törvény szerint jogosult jogorvoslatra az eladótól és annak költségére. A garancia nem érinti ezeket a jogorvoslati lehetőségeket.

A BERENDEZÉS NEM REHABILITÁCIÓS ÉS TERÁPIÁS CÉLOKRA SZOLGÁL.

A JAVÍTÁS MENETÉRE VONATKOZÓ MEGJEGYZÉSEK

Tétel	A bejelentés dátuma	A szolgáltatás időpontja	A javítás menete	A címzett aláírása (üzlet, tulajdonos)

Abisal Sp. z o.o.
ul. Pyskowicka 17
41-807 Zabrze
www.abisal.pl

CARTA DI GARANZIA

Nome dell'articolo:……
Codice EAN:……
Data di vendita: ……..

TERMINI DI GARANZIA:

1. Il Venditore, per conto del Garante, fornisce una garanzia nel territorio della Repubblica di Polonia per un periodo di 24 mesi dalla data di vendita.
2. La garanzia sarà onorata dal negozio o dal centro di assistenza dietro presentazione da parte del cliente di:
- una scheda di garanzia compilata in modo leggibile e corretto con il timbro di vendita e la firma del venditore,
- una prova d'acquisto valida dell'apparecchiatura con la data di vendita/ricezione, la merce reclamata.
3. Eventuali difetti e danni riscontrati durante il periodo di garanzia saranno riparati gratuitamente entro un massimo di 21 giorni dalla data di consegna della merce al servizio.
4. Nel caso in cui sia necessario importare parti di ricambio, il periodo di riparazione può essere prolungato del tempo necessario per la loro importazione, ma non oltre i 90 giorni.
5. La garanzia non copre:
- danni meccanici e difetti da essi causati,
- danni e difetti derivanti da uso e conservazione impropri,
- montaggio e manutenzione impropri,
- danni e usura di componenti quali cavi, cinghie, parti in gomma, pedali, impugnature in spugna, ruote, cuscinetti, ecc.
6. La garanzia decade in caso di:
- scadenza,
- auto-riparazione,
- mancato rispetto delle regole di corretto funzionamento.
7. Il prodotto restituito per la riparazione deve essere completo e pulito. In caso di difetti, il servizio di assistenza ha il diritto di rifiutare l'accettazione per la riparazione. Se il prodotto viene consegnato sporco, il centro di assistenza può rifiutarlo o pulirlo a spese del cliente con il suo consenso scritto.
8. La garanzia non copre i lavori di installazione e manutenzione che, secondo il manuale d'uso, devono essere eseguiti dall'utente stesso.
9. Il garante informa inoltre che fornisce assistenza post-garanzia.
10. La merce deve essere protetta per la spedizione.
11. Per avvalersi della garanzia, seguire la procedura indicata sul sito web: https://serwis.abisal.pl/.

In caso di non conformità della cosa venduta al contratto, l'acquirente ha diritto per legge a rimedi legali da parte del venditore e a spese di quest'ultimo. La garanzia non pregiudica tali rimedi.

L'APPARECCHIATURA NON È DESTINATA ALLA RIABILITAZIONE E ALLA TERAPIA

NOTE SUL CORSO DELLE RIPARAZIONI

Oggetto	Data di notifica	Data della fornitura	Corso delle riparazioni	Firma del destinatario (negozio, proprietario)

Abisal Sp. z o.o.
ul. Pyskowicka 17
41-807 Zabrze
www.abisal.pl

GARANTIJOS KORTELĖ

Straipsnio pavadinimas:…….
EAN kodas:…….
Pardavimo data: ……..

GARANTIJOS SĄLYGOS

1. Pardavėjas Garanto vardu suteikia garantiją Lenkijos Respublikos teritorijoje 24 mėnesių laikotarpiui nuo pardavimo dienos.
2. Parduotuvė arba aptarnavimo centras garantiją įvykdys pirkėjui ją pateikus:
- įskaitomai ir teisingai užpildytą garantijos kortelę su pardavimo antspaudu ir pardavėjo parašu,
- galiojantį įrangos įsigijimo įrodymą su pardavimo data / kvitu, pretenduojamą prekę.
3. Visi garantiniu laikotarpiu nustatyti defektai ir pažeidimai bus nemokamai pašalinti ne vėliau kaip per 21 dieną nuo prekių pristatymo į servisą dienos.
4. Jei reikia importuoti detales, remonto laikotarpis gali būti pratęstas jų importui reikalingam laikui, bet ne ilgiau kaip 90 dienų.
5. Garantija netaikoma:
- mechaniniams pažeidimams ir jų sukeltiems defektams,
- pažeidimams ir defektams, atsiradusiems dėl netinkamo naudojimo ir laikymo,
- netinkamo surinkimo ir priežiūros,
- tokių sudedamųjų dalių, kaip trosai, dirželiai, guminės dalys, pedalai, kempininės rankenos, ratai, guoliai ir pan., pažeidimams ir nusidėvėjimui.
6. Garantija negalioja, jei:
- pasibaigus galiojimo laikui,
- savaiminio remonto,
- nesilaikant taisyklingos eksploatacijos taisyklių.
7. Remontui grąžinamas gaminys turi būti sukomplektuotas ir švarus. Esant defektų, servisas turi teisę atsisakyti priimti remontui. Jei gaminys pristatomas nešvarus, servisas gali atsisakyti jį priimti arba išvalyti kliento sąskaita, gavęs jo raštišką sutikimą.
8. Garantija netaikoma montavimo ir priežiūros darbams, kuriuos pagal naudotojo vadovą turi atlikti pats naudotojas.
9. Garantas taip pat informuoja, kad teikia pogarantinį aptarnavimą.
10. Prekės turi būti apsaugotos gabenimui.
11. Norėdami pasinaudoti garantija, vadovaukitės interneto svetainėje https://serwis.abisal.pl/ pateikta tvarka.

Pirkėjas pagal įstatymą turi teisę į teisines gynimo priemones iš pardavėjo ir jo sąskaita. Garantija neturi įtakos tokioms teisių gynimo priemonėms.

ĮRANGA NĖRA SKIRTA REABILITACIJAI IR TERAPIJAI

PASTABOS DĖL REMONTO EIGOS

Prekė	Notifikavimo data	Pateikimo data	Remonto eiga	Gavėjo parašas (parduotuvė, savininkas)

Abisal Sp. z o.o.
ul. Pyskowicka 17
41-807 Zabrze
www.abisal.pl

GARANTIJAS KARTE

Raksta nosaukums:…….
EAN kods:…….
Pārdošanas datums: ……..

GARANTIJAS NOTEIKUMI:

1. Pārdevējs Garantijas devēja vārdā sniedz garantiju Polijas Republikas teritorijā uz 24 mēnešiem no pārdošanas dienas.
2. Garantijas garantiju piešķirs veikals vai servisa centrs pēc tam, kad pircējs to būs uzrādījis:
- salasāmi un pareizi aizpildītu garantijas karti ar pārdošanas zīmogu un pārdevēja parakstu,
- derīgu iekārtas iegādi apliecinošu dokumentu, kurā norādīts pārdošanas datums / saņemšanas datums, pieprasītās preces.
3. Visi garantijas laikā konstatētie defekti un bojājumi tiks bez maksas novērsti ne vēlāk kā 21 dienas laikā no preces piegādes servisam.
4. Gadījumā, ja nepieciešams importēt detaļas, remonta periods var tikt pagarināts par laiku, kas nepieciešams to importēšanai, bet ne ilgāk kā par 90 dienām.
5. Garantija neattiecas uz:
- mehāniskiem bojājumiem un to izraisītiem defektiem,
- bojājumiem un defektiem, kas radušies nepareizas lietošanas un uzglabāšanas rezultātā,
- nepareizu montāžu un apkopi,
- tādu sastāvdaļu bojājumiem un nolietojumu kā troses, siksnas, gumijas detaļas, pedāļi, sūkļa rokturi, riteņi, gultņi utt.
6. Garantija zaudē spēku, ja:
- beidzas derīguma termiņš,
- pašremontēšana,
- nepareizas ekspluatācijas noteikumu neievērošana.
7. Remontam atdotajam izstrādājumam jābūt pilnīgam un tīram. Defektu gadījumā servisam ir tiesības atteikt pieņemšanu remontam. Ja izstrādājums tiek piegādāts netīrs, servisa centrs ar klienta rakstisku piekrišanu var atteikties to pieņemt vai iztīrīt uz klienta rēķina.
8. Garantija neattiecas uz uzstādīšanas un apkopes darbiem, kas saskaņā ar lietotāja rokasgrāmatu jāveic pašam lietotājam.
9. Garantijas devējs arī informē, ka tas nodrošina pēcgarantijas apkalpošanu.
10. Precei jābūt aizsargātai transportēšanai.
11. Lai izmantotu garantiju, lūdzam ievērot tīmekļa vietnē: https://serwis.abisal.pl/ norādīto procedūru.

Pircējs ir tiesīgs saskaņā ar likumu izmantot tiesiskās aizsardzības līdzekļus no pārdevēja un uz pārdevēja rēķina: Gadījumā, ja pārdotā prece neatbilst līgumam. Garantija neietekmē šādus tiesiskās aizsardzības līdzekļus.

IEKĀRTA NAV PAREDZĒTA REHABILITĀCIJAI UN TERAPIJAI

PIEZĪMES PAR REMONTA GAITU

Prece	Paziņojuma datums	Nodošanas datums	Remonta gaita	Saņēmēja (veikala, īpašnieka) paraksts

Abisal Sp. z o.o.
ul. Pyskowicka 17
41-807 Zabrze
www.abisal.pl

GARANTIEKAART

Naam artikel:…….
EAN-code:…….
Verkoopdatum:……..

GARANTIEVOORWAARDEN:

1. De Verkoper verstrekt, namens de Garant, een garantie op het grondgebied van de Republiek Polen voor een periode van 24 maanden vanaf de verkoopdatum.
2. De garantie zal worden gehonoreerd door de winkel of het servicecentrum op vertoon van:
- een leesbaar en correct ingevulde garantiekaart met het verkoopstempel en de handtekening van de verkoper,
- een geldig aankoopbewijs van de apparatuur met de datum van verkoop/ontvangst, de geclaimde goederen.
3. Alle defecten en beschadigingen die tijdens de garantieperiode worden ontdekt, worden gratis gerepareerd binnen maximaal 21 dagen vanaf de datum van levering van de goederen aan de service.
4. In het geval dat onderdelen moeten worden ge mporteerd, kan de reparatieperiode worden verlengd met de tijd die nodig is voor de import, maar niet langer dan 90 dagen.
5. De garantie dekt niet
- mechanische schade en defecten die hierdoor worden veroorzaakt,
- schade en defecten als gevolg van onjuist gebruik en onjuiste opslag,
- onjuiste montage en onjuist onderhoud,
- schade en slijtage van onderdelen zoals kabels, riemen, rubberen onderdelen, pedalen, sponsgrips, wielen, lagers, enz.
6. De garantie vervalt in geval van:
- vervaldatum,
- zelfreparatie,
- het niet naleven van de regels voor correct gebruik.
7. Product teruggestuurd voor reparatie moet compleet en schoon zijn. In geval van defecten heeft de service het recht om acceptatie voor reparatie te weigeren. Als het product vuil wordt aangeleverd, kan de service weigeren het te accepteren of het op kosten van de klant met zijn schriftelijke toestemming reinigen.
8. De garantie geldt niet voor installatie- en onderhoudswerkzaamheden, die volgens de gebruikershandleiding door de gebruiker zelf moeten worden uitgevoerd.
9. De garantiegever informeert ook dat hij service na garantie biedt.
10. De goederen moeten beschermd worden voor verzending.
11. Om gebruik te maken van de garantie, volg de procedure op de website: https://serwis.abisal.pl/.

In geval van niet-overeenstemming van het verkochte met het contract, heeft de koper volgens de wet recht op rechtsmiddelen van en op kosten van de verkoper. De garantie heeft geen invloed op dergelijke rechtsmiddelen.

DE APPARATUUR NIET BEDOELD IS VOOR REVALIDATIE EN THERAPIE

OPMERKINGEN OVER HET VERLOOP VAN REPARATIES

Item	Datum van kennisgeving	Datum van verstrekking	Verloop van reparaties	Handtekening van de ontvanger (winkel, eigenaar)

Abisal Sp. z o.o.
ul. Pyskowicka 17
41-807 Zabrze
www.abisal.pl

CARTÃO DE GARANTIA

Designação do artigo:…….
Código EAN:…….
Data de venda: ……..

CONDIÇÕES DE GARANTIA:

1. O Vendedor, em nome do Garante, presta uma garantia no território da República da Polónia por um período de 24 meses a partir da data de venda.
2. A garantia será honrada pela loja ou pelo centro de assistência técnica mediante a apresentação pelo cliente de
- um cartão de garantia preenchido de forma legível e correta com o carimbo de venda e a assinatura do vendedor,
- um comprovativo válido de compra do equipamento com a data de venda/recibo, a mercadoria reclamada.
3. Os defeitos e danos detectados durante o período de garantia serão reparados gratuitamente num prazo máximo de 21 dias a contar da data de entrega da mercadoria ao serviço.
4. Em caso de necessidade de importação de peças, o período de reparação pode ser prolongado pelo tempo necessário para a sua importação, mas não superior a 90 dias.
5. A garantia não cobre
- danos mecânicos e defeitos causados pelos mesmos,
- danos e defeitos resultantes de utilização e armazenamento incorrectos
- montagem e manutenção incorrectas,
- os danos e o desgaste de componentes como cabos, correias, peças de borracha, pedais, punhos de esponja, rodas, rolamentos, etc.
6. A garantia é anulada em caso de:
- data de expiração,
- auto-reparação,
- não observância das regras de funcionamento correto.
7. O produto devolvido para reparação deve estar completo e limpo. Em caso de defeitos, o serviço de assistência tem o direito de recusar a aceitação para reparação. Se o produto for entregue sujo, o centro de assistência pode recusar-se a aceitá-lo ou limpá-lo a expensas do cliente, com o seu consentimento por escrito.
8. A garantia não cobre os trabalhos de instalação e manutenção que, de acordo com o manual do utilizador, devem ser efectuados pelo próprio utilizador.
9. O garante informa ainda que presta serviço pós-garantia.
10. Os bens devem ser protegidos para o transporte.
11. Para fazer uso da garantia, siga o procedimento no sítio Web: https://serwis.abisal.pl/.

Em caso de não conformidade do objeto vendido com o contrato, o comprador tem direito, nos termos da lei, a recursos legais por parte do vendedor e a expensas deste. A garantia não afecta essas vias de recurso.

O APARELHO NÃO SE DESTINA A REABILITAÇÃO E TERAPIA

NOTAS SOBRE O CURSO DAS REPARAÇÕES

Item	Data de notificação	Data da prestação	Curso das reparações	Assinatura do destinatário (loja, proprietário)

Abisal Sp. z o.o.
ul. Pyskowicka 17
41-807 Zabrze
www.abisal.pl

CARD DE GARANȚIE

Denumirea articolului:…….
Cod EAN:…….
Data vânzării: ……..

TERMENI DE GARANȚIE:

1. Vânzătorul, în numele garantului, oferă o garanție pe teritoriul Republicii Polonia pentru o perioadă de 24 de luni de la data vânzării.
2. Garanția va fi onorată de magazin sau centrul de service la prezentarea de către client
- un card de garanție completat lizibil și corect, cu ștampila de vânzare și semnătura vânzătorului,
- o dovadă valabilă de cumpărare a echipamentului cu data vânzării / chitanței, bunurile revendicate.
3. Orice defecte și deteriorări descoperite în perioada de garanție vor fi reparate gratuit în termen de maximum 21 de zile de la data livrării bunurilor la service.
4. În cazul necesității de a importa piese, perioada de reparație poate fi prelungită cu timpul necesar importului acestora, dar nu mai mult de 90 de zile.
5. Garanția nu acoperă:
- deteriorările mecanice și defectele cauzate de acestea,
- deteriorările și defectele cauzate de utilizarea și depozitarea necorespunzătoare,
- asamblarea și întreținerea necorespunzătoare,
- deteriorarea și uzura componentelor precum cabluri, curele, piese din cauciuc, pedale, mânere din burete, roți, rulmenți etc.
6. Garanția este anulată în caz de:
- data expirării,
- auto-reparare,
- nerespectarea regulilor de funcționare corectă.
7. Produsul returnat pentru reparație trebuie să fie complet și curat. În caz de defecte, service-ul are dreptul de a refuza acceptarea pentru reparație. În cazul în care produsul este livrat murdar, centrul de service poate refuza să îl accepte sau să îl curețe pe cheltuiala clientului, cu acordul scris al acestuia.
8. Garanția nu acoperă lucrările de instalare și întreținere, care, în conformitate cu manualul de utilizare, trebuie efectuate chiar de către utilizator.
9. De asemenea, garantul informează că oferă servicii post-garanție.
10. Bunurile trebuie protejate pentru expediere.
11. Pentru a face uz de garanție, vă rugăm să urmați procedura de pe site-ul web: https://serwis.abisal.pl/.

În caz de neconformitate a lucrului vândut cu contractul, cumpărătorul are dreptul prin lege la remedii legale din partea și pe cheltuiala vânzătorului. Garanția nu afectează aceste c

---

ECHIPAMENTUL NU ESTE DESTINAT REABILITĂRII ȘI TERAPIEI

NOTE PRIVIND CURSUL REPARAȚIILOR

Punct	Data notificării	Data furnizării	Desfășurarea reparațiilor	Semnătura beneficiarului (magazin, proprietar)

Abisal Sp. z o.o.
ul. Pyskowicka 17
41-807 Zabrze
www.abisal.pl

ZÁRUČNÁ KARTA

Názov článku:……
EAN kód:…….
Dátum predaja: ……..

ZÁRUČNÉ PODMIENKY:

1. Predávajúci v mene ručiteľa poskytuje záruku na území Poľskej republiky na obdobie 24 mesiacov od dátumu predaja.
2. Záruku poskytne predajňa alebo servisné stredisko na základe predloženia záruky zákazníkom:
- čitateľne a správne vyplnený záručný list s pečiatkou predajcu a podpisom predávajúceho,
- platného dokladu o kúpe zariadenia s dátumom predaja/prijatia, reklamovaného tovaru.
3. Všetky závady a poškodenia zistené počas záručnej doby budú bezplatne odstránené najneskôr do 21 dní odo dňa doručenia tovaru do servisu.
4. V prípade nutnosti dovozu dielov sa môže doba opravy predĺžiť o čas potrebný na ich dovoz, maximálne však o 90 dní.
5. Záruka sa nevzťahuje na:
- mechanické poškodenia a nimi spôsobené závady,
- poškodenia a závady spôsobené nesprávnym používaním a skladovaním,
- nesprávnej montáže a údržby,
- poškodenie a opotrebovanie komponentov, ako sú káble, remienky, gumové časti, pedále, hubové rukoväte, kolesá, ložiská atď.
6. Záruka zaniká v prípade:
- Dátum skončenia platnosti,
- samoopravy,
- nedodržania pravidiel správnej prevádzky.
7. Výrobok vrátený na opravu by mal byť kompletný a čistý. V prípade závad má servis právo odmietnuť prijatie do opravy. Ak je výrobok dodaný znečistený, servisné stredisko ho môže odmietnuť prijať alebo ho s písomným súhlasom zákazníka vyčistiť na jeho náklady.
8. Záruka sa nevzťahuje na inštalačné a údržbárske práce, ktoré si podľa návodu na obsluhu musí vykonať používateľ sám.
9. Garant zároveň informuje, že poskytuje pozáručný servis.
10. Tovar by mal byť chránený pri preprave.
11. Ak chcete využiť záruku, postupujte podľa postupu na webovej stránke: https://serwis.abisal.pl/.

ZARIADENIE NIE JE URČENÉ NA REHABILITÁCIU A TERAPIU

POZNÁMKY K PRIEBEHU OPRÁV

Položka	Dátum notifikácie	Dátum poskytnutia	Priebeh opravy	Podpis príjemcu (predajňa, vlastník)

Abisal Sp. z o.o.
ul. Pyskowicka 17
41-807 Zabrze
www.abisal.pl

GARANCIJSKA KARTICA

Ime izdelka:…….
Koda EAN:…….
Datum prodaje: ……..

GARANCIJSKI POGOJI:

1. Prodajalec v imenu garanta zagotavlja garancijo na ozemlju Republike Poljske za obdobje 24 mesecev od datuma prodaje.
2. Garancijo bo trgovina ali servisni center priznal ob predložitvi garancije s strani kupca:
- čitljivo in pravilno izpolnjen garancijski list s prodajnim žigom in podpisom prodajalca,
- veljavnega dokazila o nakupu opreme z datumom prodaje/prevzema, reklamiranega blaga.
3. Vse napake in poškodbe, ugotovljene v garancijskem roku, bodo brezplačno odpravljene najkasneje v 21 dneh od datuma dostave blaga na servis.
4. V primeru potrebe po uvozu delov se lahko obdobje popravila podaljša za čas, potreben za njihov uvoz, vendar ne več kot 90 dni.
5. Garancija ne zajema:
- mehanskih poškodb in napak, ki jih te povzročijo,
- poškodb in napak, ki so posledica nepravilne uporabe in skladiščenja,
- nepravilne montaže in vzdrževanja,
- poškodb in obrabe sestavnih delov, kot so kabli, trakovi, gumijasti deli, pedala, gobasti ročaji, kolesa, ležaji itd.
6. Garancija preneha veljati v primeru:
- datum izteka veljavnosti,
- samopopravila,
- neupoštevanja pravil pravilnega delovanja.
7. Izdelek, vrnjen v popravilo, mora biti popoln in čist. V primeru napak ima servis pravico zavrniti sprejem v popravilo. Če je izdelek dostavljen umazan, ga lahko servisni center zavrne ali pa ga na stroške stranke z njenim pisnim soglasjem očisti.
8. Garancija ne zajema namestitvenih in vzdrževalnih del, ki jih mora v skladu z navodili za uporabo opraviti uporabnik sam.
9. Garant prav tako obvešča, da zagotavlja tudi pogarancijski servis.
10. Blago mora biti zaščiteno za pošiljanje.
11. Za uveljavljanje garancije upoštevajte postopek na spletni strani: https://serwis.abisal.pl/.

V primeru neskladnosti prodane stvari s pogodbo je kupec po zakonu upravičen do pravnih sredstev od prodajalca in na njegove stroške. Garancija ne vpliva na ta pravna sredstva.

OPREMA NI NAMENJENA ZA REHABILITACIJO IN TERAPIJO

OPOMBE O POTEKU POPRAVIL

Artikel	Datum uradnega obvestila	Datum zagotovitve	Potek popravil	Podpis prejemnika (trgovina, lastnik)

Abisal Sp. z o.o.
ul. Pyskowicka 17
41-807 Zabrze
www.abisal.pl

GARANTIKORT FÖR GARANTI

Artikelns namn:……
EAN-kod:……
Datum för försäljning:……..

GARANTIVILLKOR:

1. Säljaren, på uppdrag av Garanten, lämnar en garanti inom Republiken Polens territorium under en period av 24 månader från försäljningsdatumet.
2. Garantin kommer att uppfyllas av butiken eller servicecentret mot uppvisande av kunden:
- ett läsligt och korrekt ifyllt garantikort med försäljningsstämpel och säljarens underskrift,
- ett giltigt inköpsbevis för utrustningen med försäljningsdatum/kvitto, de varor som åberopas.
3. Eventuella defekter och skador som upptäcks under garantiperioden kommer att repareras kostnadsfritt inom högst 21 dagar från det datum då varorna levererades till tjänsten.
4. Om det är nödvändigt att importera delar kan reparationsperioden förlängas med den tid som krävs för deras import, men inte längre än 90 dagar.
5. Garantin täcker inte:
- mekaniska skador och defekter som orsakats av dessa,
- skador och defekter till följd av felaktig användning och förvaring
- felaktig montering och felaktigt underhåll,
- skador och slitage på komponenter som kablar, remmar, gummidelar, pedaler, svamphandtag, hjul, lager etc.
6. Garantin är ogiltig i händelse av:
- utgångsdatum,
- självreparation,
- underlåtenhet att följa reglerna för korrekt användning.
7. Produkter som returneras för reparation ska vara kompletta och rena. Vid defekter har servicecentret rätt att vägra ta emot produkten för reparation. Om produkten levereras smutsig kan servicecentret vägra att ta emot den eller rengöra den på kundens bekostnad med dennes skriftliga medgivande.
8. Garantin omfattar inte installations- och underhållsarbeten, som enligt bruksanvisningen måste utföras av användaren själv.
9. Garantigivaren informerar också om att denne tillhandahåller service efter garantitiden.
10. Varorna bör skyddas för frakt.
11. För att utnyttja garantin ska du följa förfarandet på webbplatsen: https://serwis.abisal.pl/.

Om den sålda varan inte överensstämmer med avtalet har köparen enligt lag rätt till rättsmedel från och på bekostnad av säljaren. Garantin påverkar inte sådana rättsmedel.

UTRUSTNINGEN ÄR INTE AVSEDD FÖR REHABILITERING OCH TERAPI

ANTECKNINGAR OM REPARATIONSFÖRLOPPET

Ämne	Datum för anmälan	Datum för tillhandahållande	Reparationens förlopp	Mottagarens underskrift (butik, ägare)

Abisal Sp. z o.o.
ul. Pyskowicka 17
41-807 Zabrze
www.abisal.pl

ГАРАНТІЙНИЙ ТАЛОН

Найменування товару:…….
EAN код:…….
Дата продажу:……..

ГАРАНТІЙНІ УМОВИ:

1. Продавець від імені Гаранта надає гарантію на території Республіки Польща терміном на 24 місяці від дати продажу.
2. Гарантія буде виконана магазином або сервісним центром після пред'явлення покупцем
- розбірливо і правильно заповненого гарантійного талона з печаткою та підписом продавця
- дійсного документа, що підтверджує купівлю обладнання із зазначенням дати продажу/отримання, заявленого товару.
3. Будь-які дефекти і пошкодження, виявлені протягом гарантійного терміну, будуть безкоштовно усунені протягом максимум 21 дня з моменту доставки товару в сервіс.
4. У разі необхідності імпорту запчастин термін ремонту може бути продовжений на час, необхідний для їх імпорту, але не більше ніж на 90 днів.
5. Гарантія не поширюється на
- механічні пошкодження і викликані ними дефекти,
- пошкодження і дефекти, що виникли в результаті неправильного використання і зберігання
- неправильного монтажу та обслуговування,
- пошкодження та знос компонентів, таких як кабелі, ремені, гумові деталі, педалі, губки, колеса, підшипники тощо.
6. Гарантія втрачає чинність у разі
- закінчення терміну придатності,
- самостійного ремонту,
- недотримання правил правильної експлуатації.
7. Виріб, що повертається в ремонт, повинен бути укомплектований і чистий. У разі виявлення дефектів сервісний центр має право відмовити в прийомі в ремонт. Якщо виріб доставлений брудним, сервісний центр може відмовити в його прийомі або провести чистку за рахунок замовника за його письмовою згодою.
8. Гарантія не поширюється на роботи з монтажу та технічного обслуговування, які, згідно з інструкцією з експлуатації, повинні виконуватися користувачем самостійно.
9. Гарант також повідомляє, що забезпечує післягарантійне обслуговування.
10. Товар повинен бути захищений для транспортування.
11. Для того, щоб скористатися гарантією, будь ласка, дотримуйтесь процедури на сайті: https://serwis.abisal.pl/.

У разі невідповідності проданої речі договору, покупець має право на законні засоби правового захисту від продавця і за його рахунок. Гарантія не впливає на такі засоби правового захисту.

ОБЛАДНАННЯ НЕ ПРИЗНАЧЕНЕ ДЛЯ РЕАБІЛІТАЦІЇ ТА ТЕРАПІЇ

ПРИМІТКИ ПРО ХІД РЕМОНТУ

Пункт	Дата повідомлення	Дата надання	Хід ремонту	Підпис одержувача (магазин, власник)

NOTATKI

LE TRI FACILE

BAC DE TRI

HMS-FITNESS.COM

IMPORTER: **ABISAL SP. Z O.O.,** ul. Pyskowicka 17, 41-807 Zabrze, Polska

DISTRIBUTOR: ABISTORE SPORT S.R.O, U Cihelny 230/3, 74801 Hlučín, Česká Republika

SERVICE: serwis@abisal.pl

abisal@abisal.pl www.abisal.pl